Cointra Godesia, s.a.

Avd. Italia, 2 (Edificio Ferroli) - 28820 Coslada (Madrid) - ESPAÑA
Tel.: +34 916 707 459. Fax: +34 916 708 683
S.A.T. Tel.: 902 402 010 - E.mail: info@cointra.es

Cointra Godesia, s.a. se reserva el derecho de modificar, en cualquier momento y sin previo aviso, los datos y características de los aparatos presentes en este documento.

Miembro de Anfel (Asociación Nacional de fabricantes de electrodomésticos).

Cod. 67.171 (09-11)

GRUPPO FERROLI

Creamos confort para ti
Criamos conforto para si

COINTRA

CALENTADORES A GAS
ESQUENTADORES A GÁS

Instrucciones de uso e instalación
Instruções de montagem e instalação

Modelos de instalación general
Modelos de instalação geral

MicroTop - 11 T
MicroTop - 11 CONFORT
MicroTop - 11 B
MicroTop - 11 G
MicroTop - 11 G Inox
MicroTop - 11 Termostático Solar
MicroTop - 11 VI
MicroTop - 11 VI Termostático Solar
MicroTop - 11 ESTANCO

MicroTop - 14 VI
MicroTop - 14 ESTANCO

MicroTop - 15 T
MicroTop - 15 B
MicroTop - 15 G
MicroTop - 15 G Inox
MicroTop - 15 Termostático Solar

Modelos de instalación exterior
Modelos de instalação exterior

MicroTop - 11 TX
MicroTop - 11 BX
MicroTop - 11 GX

ES

Índice

COMPONENTES SEGÚN MODELO 3
ESQUEMAS ELÉCTRICOS SEGÚN MODELO 4
SIMBOLOGÍA DISPLAY 5
INSTRUCCIONES PARA EL USUARIO 6
- Comprobaciones previas
- Encendido
- Selección manual de la potencia del quemador
- Potencia automaticamente variable
- Selección de temperatura
- Apagado del calentador

DIMENSIONES GENERALES SEGÚN MODELO 9
INSTRUCCIONES PARA EL INSTALADOR 10
MODELO, LOCAL Y EMPLAZAMIENTO
TUBERÍAS
COLOCACIÓN
EVACUACIÓN DE GASES QUEMADOS
DISPOSITIVO DE CONTROL DE EVACUACIÓN DE GASES (TTB)
CAUDALES MÁSICOS DE LOS PRODUCTOS DE LA COMBUSTIÓN

DATOS TÉCNICOS 17
PREVENCIONES - Contra la cal y el hielo
CONSERVACIÓN
ADAPTACIÓN A LOS DIVERSOS GASES

SERVICIO DE ASISTENCIA TÉCNICA 22
CERTIFICADO DE GARANTÍA 23

PT

Índice

COMPONENTES DE ACORDO COM O MODELO 24
ESQUEMAS ELÉCTRICOS DE ACORDO COM O MODELO 25
SIMBOLOGIA DO VISOR 26
INSTRUÇÕES PARA O UTILIZADOR 27
- Comprovações prévias
- Acender
- Selecção manual da potência do queimador
- Potência automaticamente variável
- Selecção de temperatura
- Desligar o esquentador

DIMENSÕES GERAIS DE ACORDO COM O MODELO 30
INSTRUÇÕES PARA O INSTALADOR 31
MODELO, LOCAL E LOCALIZAÇÃO
TUBAGENS
COLOCAÇÃO
EVACUAÇÃO DE GASES QUEIMADOS
DISPOSITIVO DE CONTROLO DE EVACUAÇÃO DE GASES (TTB)
CAUDAIS MÁSSICOS DOS PRODUTOS DA COMBUSTÃO

DADOS TÉCNICOS 38
PREVENÇÕES - Contra o calcário e o gelo
CONSERVAÇÃO
ADAPTAÇÃO AOS DIVERSOS GASES

SERVIÇO DE ASSISTÊNCIA TÉCNICA 43
CERTIFICADO DE GARANTIA 23

COMPONENTES SEGÚN MODELO

Fig. 1 - MicroTop 11 y 15 L general

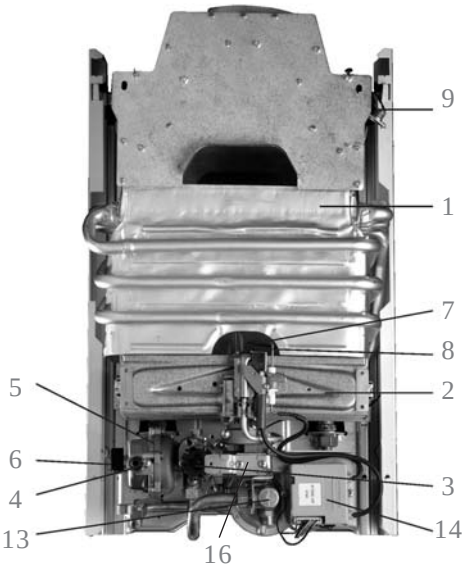

Fig. 2 - MicroTop VI, VI Termostático Solar y ESTANCO

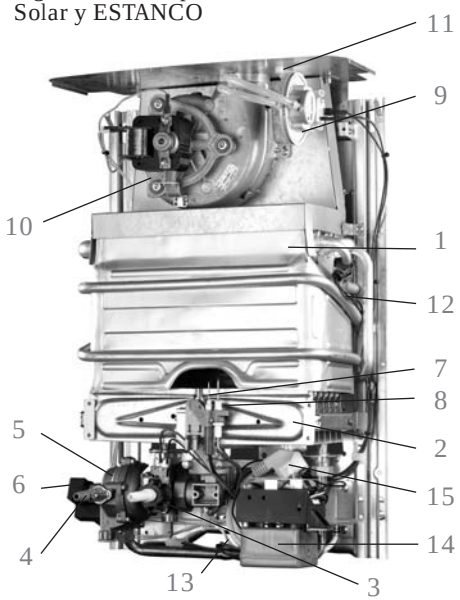

1 Cambiador de calor.
2 Quemador.
3 Encendedor frontal (MicroTop T) o Mando de gas frontal (MicroTop CONFORT, B, G, Termostático Solar, VI, VI Termost. Solar y ESTANCO).
4 Selector de temperatura.
5 Dispositivo hidráulico.
6 Turbina (MicroTop G) o Microrruptor de agua (Resto).
7 Termopar (MicroTop T) o Sonda electrónica de ionización (Resto).
8 Electrodo de ignición.
9 Dispositivo de control de evacuación de gases (MicroTop T, CONFORT, B, G, Termost. Solar y ESTANCO) o Presostato (MicroTop VI y VI Termostático Solar).
10 Ventilador (MicroTop VI, VI Termostático Solar y ESTANCO).
11 Cubierta superior (MicroTop VI y VI Termostático Solar).
12 Térmico de seguridad en la salida del bloque cambiador (MicroTop VI, VI Termost. Solar, ESTANCO y Termostático Solar).
13 Válvula de gas (MicroTop CONFORT, B, G, VI y ESTANCO), Grupo Magnético (MicroTop T) o Válvula modulante (MicroTop Termostático Solar y VI Termostático Solar).
14 Módulo electrónico.
15 Conexión a red (MicroTop VI, VI Termost. Solar y ESTANCO).
16 Soporte Indicadores led: quemador encendido y falta de energía (MicroTop CONFORT).

ESQUEMAS ELÉCTRICOS SEGÚN MODELO

Fig. 3 MicroTop B

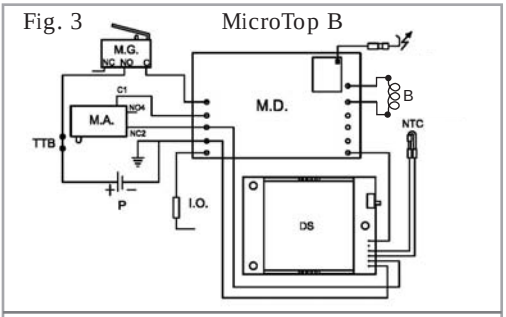

MicroTop CONFORT

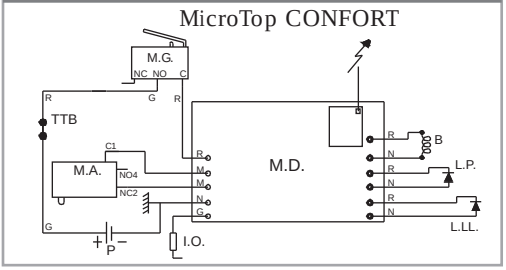

Fig. 4 - MicroTop G

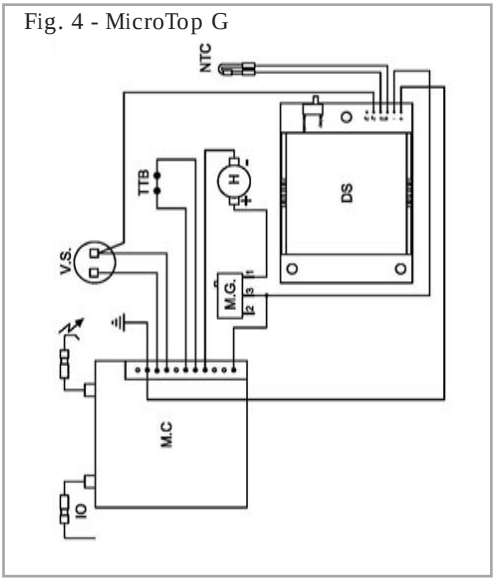

Fig. 5 - MicroTop Termostático Solar

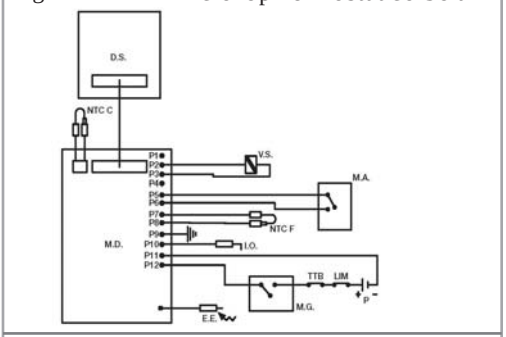

MicroTop VI Termostático Solar

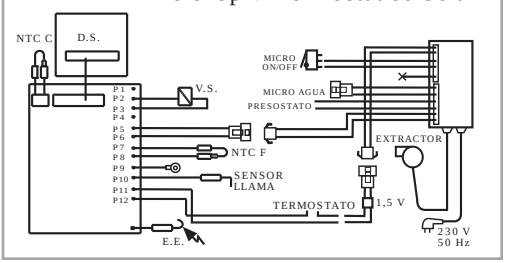

Fig. 6 - MicroTop VI y ESTANCO

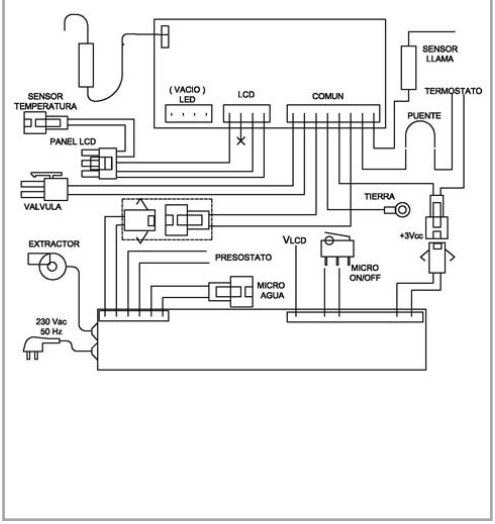

M.G = Micro de gas	N.C = Normalmente cerrada	C = Cerrada
M.A = Micro de agua	E.E = Electrodo encendido	F = Fusible
I.O = Cable ionización	LIM = Termostato limitador temperatura	B = Bobina
M.C/M.D = Módulo control	L.P = Led Pila	P = Pila
D.S = Display	L.LL = Led Llama	

V.S = Válvula Solenoide	NTC F = Sonda NTC agua fria	TTB = Termostato
H = Hidrogenerador	NTC C Sonda NTC agua caliente	NTC = Sonda NTC

SIMBOLOGÍA DISPLAY

	SÍMBOLOS	AVISO
GENERALES		Símbolo parpadeante: el quemador está encendido. Si el quemador está apagado, este símbolo no se visualiza.
	42 ºC	Temperatura del agua a la salida del calentador.
	- -	Avería sonda térmica abierta o Temperatura > 99 ºC.
	EE	Avería sonda térmica cortocircuitada o Temperatura < 10 ºC.
MICROTOP B		Símbolo fijo: La pila se está agotando. Se recomienda el cambio.
		Símbolo parpadeante: La pila está descargada. No se asegura el funcionamiento.
MICROTOP G, VI y ESTANCO		MicroTop G: Girando: Presión adecuada en red de agua. Fijo: Presión inadecuada. No se asegura el funcionamiento. Parpadeante: Presión insuficiente. El calentador no funciona. MicroTop VI y ESTANCO: Girando: Ventilador en marcha. Fijo: Ventilador parado.
MICROTOP TERMOST. SOLAR Y VI TERMOST. SOLAR		Cuando la temperatura del agua de entrada es alta, este símbolo indica: Fijo: Calentador parado. Temperatura de entrada mayor que la seleccionada por el usuario. Parpadeante: La temperatura de salida es ligeramente superior a la seleccionada por el usuario.
	HI	No se puede alcanzar la temperatura seleccionada a la salida.
		VI Termost. Solar: Fallo del ventilador u obstrucción de la salida de humos.

Códigos de error en el Display.

	CÓDIGO	DEFINICIÓN
MICROTOP TERMOST. SOLAR Y VI TERMOST. SOLAR	E 0	Fallo de la tarjeta electrónica.
	E 1	Fallo de detección de llama.
	E 3	Fallo interno del módulo de control electrónico.
	E 4	Error sensor de agua.
	E 5	Fallo de la sonda de Temperatura a la salida o sonda abierta.
	E 6	Sonda de Temperatura cortocircuitada o Temperatura de salida > 85ºC.
	E 7	Bloqueo por apagados y encendidos contínuos.
	E 8	Interrupción del funcionamiento por fallo del sistema de control de evacuación de humos.

INSTRUCCIONES PARA EL USUARIO

Atención

Este aparato no está destinado para ser usado por personas (incluidos niños) cuyas capacidades físicas, sensoriales o mentales estén reducidas, o carezcan de experiencia o conocimiento, salvo si han tenido supervisión o instrucciones relativas al uso del aparato por una persona responsable de seguridad. Los niños deberían ser supervisados para asegurar que no juegan con el aparato.

Para la instalación, uso y conservación del aparato será necesario respetar las advertencias.

Comprobaciones previas

- Asegúrese que los grifos de agua caliente estén cerrados.
- Abra la llave de paso de gas al calentador, situada en la tubería de acometida de gas al aparato.
- Compruebe que la pila (o batería) de 1,5 V está en su alojamiento y con la polaridad bien mantenida y el precinto de seguridad retirado. Compruebe también la carga de las mismas (Ver pag. 5 símbolo de batería en display o, en el caso del MicroTop CONFORT si el indicador luminoso de color rojo está encendido en el panel)
- En los MicroTop VI, VI Termost. Solar y ESTANCO, compruebe que el aparato se encuentra enchufado a una red eléctrica de 230 V.
- En los MicroTop G, compruebe que la presión de agua es suficiente para activar y producir el nivel de energía necesaria para el encendido.
  Ver simbología del display (pag. 5).

Encendido

MicroTop T

Estos calentadores incorporan el dispositivo de encendido “tren de chispas”
Para encender la llama piloto:

1 - Estando el mando de gas en posición ●, gírelo a la izquierda hasta la posición ϟ y empuje a fondo el mando. Con ello se permite la salida de gas por el piloto y actúa el tren de chispas. El piloto se enciende. Ver Figura 7.

2 - Una vez encendido, a los 10 sg. suelte el mando de gas, que volverá a su posición inicial. Si la llama piloto se apagase, repita la operación.
Este modelo incorpora una ventana en el frontal de la cubierta para observar el correcto funcionamiento y la presencia de llama en el quemador.

Fig. 7

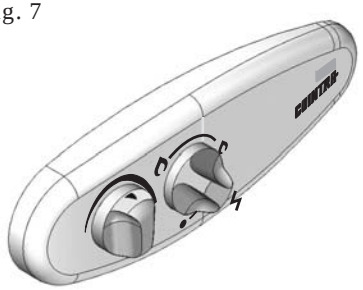

Atención

Si después de una interrupción en la afluencia de gas, por ejemplo, cambio de botella de butano, la llama piloto no se enciende inmediatamente, deje el mando de gas en posición durante unos segundos pulsando para que salga el aire antes de volver a encender empujando el mando.

MicroTop CONFORT, B, G, Termost. Solar, VI, VI Termost. Solar y ESTANCO
- Gire el mando de gas desde la posición hasta una de las dos posiciones: mínimo o máximo. El aparato encenderá al abrir el grifo de agua caliente. Ver Figura 8.

Fig. 8 a

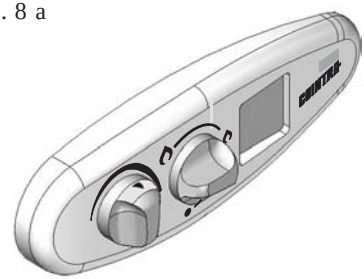

Fig. 8 b - MicroTop CONFORT

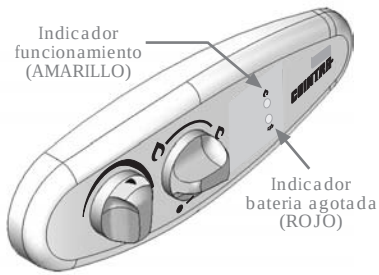

En el modelo MicroTop CONFORT la existencia de llama en el quemador se señaliza mediante un indicador luminoso en el panel (Ver Fig. 8 b) mientras que en los demás modelos, MicroTop B, G, Termost. Solar, VI, VI Termost. Solar y ESTANCO, se señaliza mediante el símbolo de llama en el display.

Selección manual de la potencia del quemador

- Gire el mando de gas a una de las dos posiciones: mínimo o máximo, según la intensidad de calentamiento deseada. En la posición de máximo el aparato calienta el agua a plena potencia y en la posición de mínimo, la potencia (y el consumo de gas) se reducen a la mitad. En caso de necesitar agua a temperaturas intermedias, sitúe el mando entre las dos posiciónes indicadas.

En el MicroTop Termostático Solar y en el VI Termost. Solar, cuando se instalen para dar apoyo a un sistema de energía solar, se recomienda colocar el Selector de Potencia del calentador a la Potencia Mínima.

Potencia automáticamente variable

Todos los modelos COINTRA disponen de un dispositivo hidráulico que de manera automática ajusta el consumo de gas al caudal de agua, resultando una temperatura de salida estable.

Selección de temperatura

Con el selector de temperatura se puede graduar facilmente la temperatura del agua girando el selector hacia la derecha para obtener mayor temperatura o hacia la izquierda para obtener agua menos caliente.

En el MicroTop Termostático Solar y en el VI Termost. Solar, la potencia es modulante y la selección de temperatura se hace mediante los pulsadores + y - ubicados junto al display. El consumo de gas se adapta automaticamente en función del dispositivo termostático de control de la temperatura del agua. El aparato controla la temperatura de entrada y según sea la temperatura deseada y seleccionada por el usuario en el display, mayor o menor a la de entrada, el aparato se pondrá en funcionamiento o no. Ver simbología del display (pag. 5).

Atención

- Todos los modelos electrónicos disponen de una sonda de ionización, que controla la presencia de llama.
Si por alguna circunstancia la sonda no captara presencia de llama, el electrodo de ignición automáticamente generaría su haz de chispas durante unos segundos para encender el quemador. En caso de no encenderse, el calentador quedaría fuera de servicio.

- Para restablecer e funcionamiento se deberá eliminar la causa que ha provocado la incidencia, p.e. cierre de la llave de gas, bombona de butano agotada, etc. Si eliminada la causa, al abrir el grifo de agua caliente no hubiese servicio, repita la operación. Si persiste la anomalía, avise al Servicio de Asistencia Técnica Oficial de Cointra.

Apagado del calentador

Si desea dejar el calentador fuera de servicio, gire el mando de gas hacia la derecha hasta la posición ●.

MUY IMPORTANTE

DISPOSITIVO TTB (MICROTOP CONFORT, B, G Y TERMOST. SOLAR) Y PRESOSTATO (MICROTOP VI, VI TERMOST. SOLAR y ESTANCO)

Estos sistemas de protección, evitan la salida incorrecta de los gases producto de la combustión.

En caso de perturbaciones en la evacuación de los productos de la combustión, estos dispositivos actuan interrumpiendo el circuito eléctrico y cerrando el paso de gas al quemador.

Estos dispositivos son de rearme automático así que, una vez hayan actuado y se haya levantado el bloqueo, el calentador volverá a funcionar. En el caso del TTB se deberá esperar 5 min. antes de realizar las operaciones de encendido habituales.

PARA SU SEGURIDAD

Jamás debe dejar fuera de servicio estos dispositivos.

En caso de que actúen con mucha frecuencia, mande revisar la salida de gases de su aparato al Servicio Técnico Oficial de Cointra.

Observación

Se recomienda cerrar la llave de paso de gas de la instalación cuando no se vaya a utilizar el aparato en un periodo de tiempo prolongado.

DIMENSIONES GENERALES SEGÚN MODELO

Fig. 9 - MicroTop G, Termostático Solar y VI Termostático Solar.

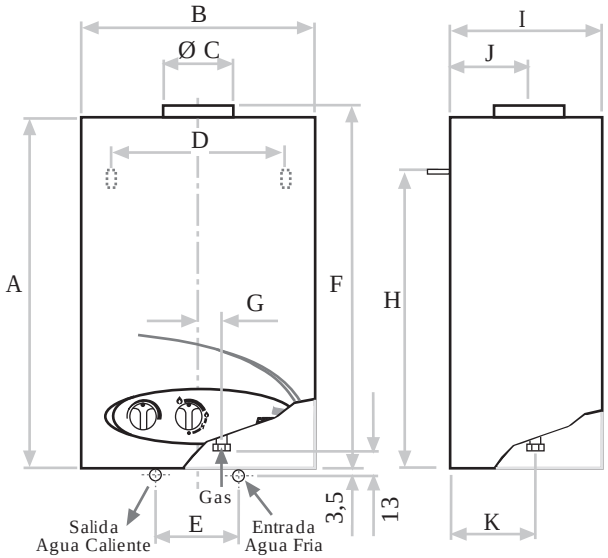

Fig. 10 - MicroTop T, CONFORT, B, VI y ESTANCO

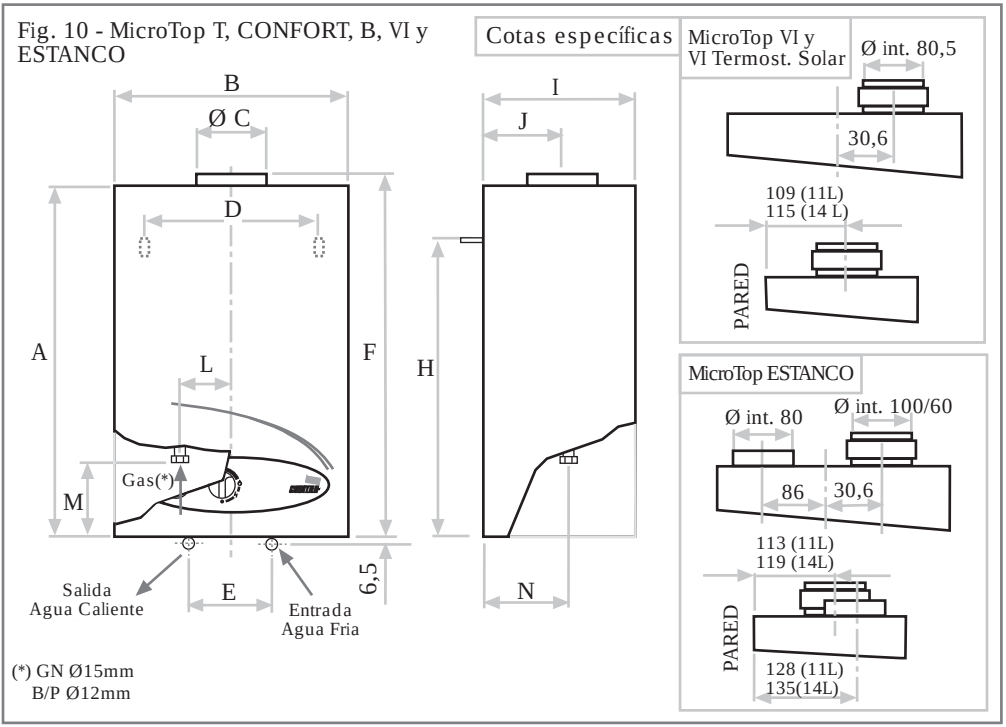

Modelo	Dimensiones (mm)													
	A	B	C	D	E	F	G	H	I	J	K	L	M	N
11 L	575	360	110	315	120	597	24	518	206	100	134	58	44	110
14/15 L	575	360	130	315	120	597	24	518	261	120	176	58	44	152

INSTRUCCIONES PARA EL INSTALADOR

El calentador debe ser instalado por un profesional con CARNÉ DE INSTALADOR DE GAS AUTORIZADO. El buen funcionamiento de su calentador COINTRA depende, en gran medida, de su CORRECTA instalación.

Instale el calentador de acuerdo con las normas oficiales y especificaciones vigentes:

- Código Técnico de la Edificación (CTE).
- Reglamento de instalaciones de gas en locales destinados a usos domésticos, colectivos o comerciales (RIGLO).
- Reglamento de Instalaciones Térmicas en Edificios (RITE).
- Normativas regionales de la correspondiente comunidad autónoma de España.
- Normativas internas de las empresas suministradoras de gas.
- Normativas a nivel municipal.

Su labor resultará más facil si se atiene a las indicaciones siguientes:

MODELO, LOCAL Y EMPLAZAMIENTO

- Ponga atención en que el calentador elegido sea el adecuado:

  - Para cubrir satisfactoriamente las necesidades de agua caliente de la instalación.
  - Para el gas previsto (ver placa de datos del calentador).
  - Para la presión hidráulica de la red donde se va a instalar (pag.17-18)

- Asegúrese que el local de instalación reúne las condiciones adecuadas de ventilación que exige el Reglamento.

- Sitúe el calentador lo más cerca posible de los grifos de agua caliente, cerca del fregadero pero NUNCA encima de la cocina. Asimismo debe situarse lo más cerca posible de la chimenea o del punto por donde sale el tubo de evacuación de los gases quemados.

TUBERÍAS

- Realice las conducciones de agua caliente lo más cortas posible y aísle los tramos largos para evitar posibles pérdidas de calor.

- Deje los extremos de los tubos de agua fria (F) y agua caliente (C) donde indica el dibujo (Figuras 9 y 10 en pag. 9). Evite estrangulaciones y codos innecesarios. recomendamos utilice un diámetro mínimo de tubería de 1/2” y en caso de débil presión de agua tubería de 3/4”.

En la conducción de agua caliente, evite que se puedan formar bolsas de aire. Purgue las tuberías de agua para eliminar el aire.

- Conecte la llave de paso al tubo de entrada de agua fría al calentador. Ambos están suministrados en la bolsa de accesorios. En ella se encuentra igualmente el filtro de agua, que se debe instalar a fin de evitar la entrada de impurezas.

- En la acometida de gas al calentador, intercale una llave de paso de gas.

- Aspectos particulares por modelos

  - Calentadores de 11 y 15 L en general

    Butano/Propano

    Conéctelo a la conducción de gas mediante el enlace R 1/2” - Tubo unión para tubería Ø exterior 12 mm, realizando esta con Soldadura fuerte.

    Natural

    Conéctelo a la conducción de gas mediante el enlace R 1/2” - Tubo unión para tubería Ø exterior 15 mm, realizando esta con Soldadura fuerte.

- MicroTop G
Este modelo funciona gracias a la energía eléctrica que produce una turbina cuando el agua pasa a través de ella. El correcto funcionamiento del aparato depende de que las condiciones de presión y caudal de la red de agua cumplan los requisitos técnicos especificados en la tabla de datos técnicos (pag.17-18).

COLOCACIÓN

- Para el correcto funcionamiento del calentador, es necesario instalar el mismo en posición completamente vertical. Utilice la plantilla incluida en el embalaje.
- Retire la cubierta, siga los pasos indicados en la Figura 10, y cuelgue el soporte posterior del aparato en las escarpias. Conecte los racores de agua y gas sin olvidar las juntas correspondientes, así como el filtro.
- Los modelos electrónicos necesitan conectar la tarjeta electrónica con el display.

MUY IMPORTANTE - En los modelos con alimentación eléctrica:

- Si el cable de alimentación está dañado, debe ser sustituido por el fabricante, por su servicio posventa o por personal cualificado similar con el fin de evitar un peligro.

- La clavija debe ser accesible después del montaje del aparato como en uso normal.

Fig. 10

1- Retire los Mandos del panel frontal.

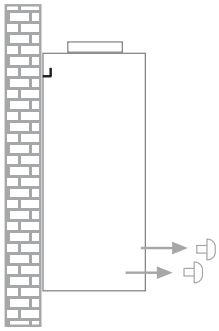

2- Desatornille el panel para retirarlo.

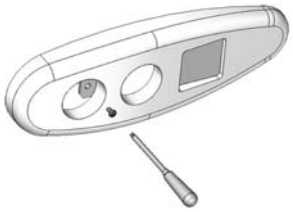

3 - Desconecte el Display y la tarjeta electrónica.

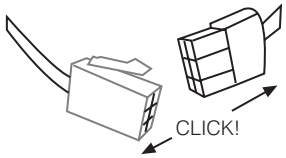

4 - Retire la Cubierta tirando hacia delante (1) y levantando (2).

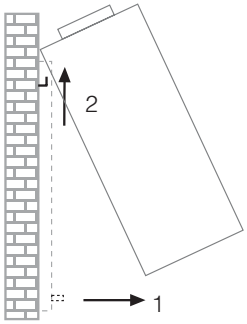

EVACUACIÓN DE GASES QUEMADOS

Durante el funcionamiento del aparato el tubo de evacuación de gases alcanza altas temperaturas. Asegure la estabilidad del tubo de evacuación para evitar contactos y mantenga una distancia de al menos 20 cm. con los componentes inflamables.

Tubo de evacuación de los gases quemados.

El Tubo de evacuación de los gases quemados debe tener los siguientes diámetros según el modelo:

- Modelos de 11 L.
  Tubo para acople al cortatiro por el interior: Ø 11 cm.
  Tubo para acople al cortatiro por el exterior: Ø 12 cm.
- Modelos de 14 y15 L.
  Tubo para acople al cortatiro por el interior: Ø 13 cm.
  Tubo para acople al cortatiro por el exterior: Ø 14 cm.

Todos los accesorios utilizados en la evacuación deben ser los suministrados por la marca COINTRA.

MicroTop VI y VI Termostático Solar

El calentador está preparado para una evacuación de gases de Ø 80 mm que sea hermética, que permita la evacuación de gases con sobrepresión y sea resistente a las temperaturas de los gases de evacuación.

La evacuación de gases puede conducirse directamente al exterior o a chimenea individual, nunca a un shunt o derivación. Se debe instalar con una ligera inclinación de 2-3º descendente hacia fuera para evitar el retorno de agua de lluvia o condensados.

El calentador se suministra con un diafragma de evacuación montado, que se debe mantener con independencia de la longitud de evacuación.

En la tabla a continuación se muestra la longitud máxima de evacuación medida desde el codo de 90º, asi como la reducción por cada codo adicional:

Modelo	Long. máx.	Reducción Codo 90º	Reducción Codo 45º
MicroTop 11-VI y 11-VI Termost. Solar	6 m	1 m	0,5 m
MicroTop 14-VI	6 m	1 m	0,5 m

Para garantizar el correcto funcionamiento del aparato se debe mantener una distancia L=100 mm a la pared.

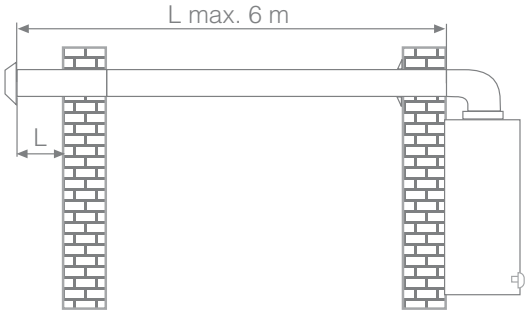

MicroTop ESTANCO

Este aparato es de Tipo C con cámara estanca, de tal modo que puede ser instalado p.e. en viviendas, sótanos, trasteros o habitaciones multifuncionales, siempre cumpliendo la normativa vigente y estando el local lo suficientemente aireado para evitar situaciones de peligro si hay una pérdida de gas.

El aparato está diseñado para una de las tres posibilidades de salidas de evacuación/aire que están disponibles como accesorios y pueden combinarse con el aparato. En función del tipo de accesorio de salida este aparato permite una distancia máxima equivalente tal y como se muestra en la siguiente tabla. Para su cálculo hay que tener en cuenta el factor de pérdida de cada codo.

	COAXIAL 60/100		COAXIAL 80/125		DOBLE CONDUCTO 80
	11L	14L	11L	14L	
Long. máx.	4 m	3 m	9 m	8 m	10 m cada conducto
Codo 90º	1 m		0,5 m		1 m
Codo 45º	0,5 m		0,25 m		0,5 m
CÓDIGO ACCESORIO	4736 - Codo 90º+1 m 4737 - Vertical		4739		4738
CÓDIGO TERMINAL	3213		16485		3229

MicroTop -11 Estanco - Cuando se instale este modelo con 1 m de longitud o menos será necesario instalar el diafragma de reducción de tiro de Ø46 mm, que viene en la bolsa de accesorios con el aparato, a la salida del ventilador.

La longitud máxima se mide desde el codo de 90º y para garantizar un correcto funcionamiento se debe mantener una distancia L = 100 mm a la pared (Ver figura pág. 13).

Al instalar el aparato se deben respetar también las disposiciones sobre la posición de los terminales a pared y/o techo y las distancias mínimas a ventanas, paredes, aberturas de aireación según la norma UNE 60670.

Si el sistema a utilizar va a ser de tubos separados Ø80/80 se montarán los accesorios de salida y entrada de aire correspondientes que deben desembocar en un cuadrado de 50 cm de lado.

En general, los eventuales tramos horizontales deben tener una inclinación de aprox. 2-3º descendente hacia el exterior, para evitar que la condensación eventual retorne al aparato.

El aparato está homologado para funcionar con todas las configuraciones de chimeneas Cxy que figuran en su placa de datos técnicos, algunas de las cuales se muestran aqui como ejemplo.

Sin embargo, es posible que algunas configuraciones estén limitadas o contraindicadas por leyes, normas o reglamentos locales.

TIPO	DESCRIPCIÓN
C_{12}	Evacuación de productos de la combustión y admisión de aire concéntrico horizontal.
C_{32}	Evacuación de productos de la combustión y admisión de aire concéntrico vertical.
C_{52}	Evacuación de productos de la combustión y admisión de aire a doble conducto, que no sea a muros opuestos o adyacentes.
C_{82}	Evacuación por doble conducto de productos de la combustión a una chimenea colectiva y admisión de aire independiente.

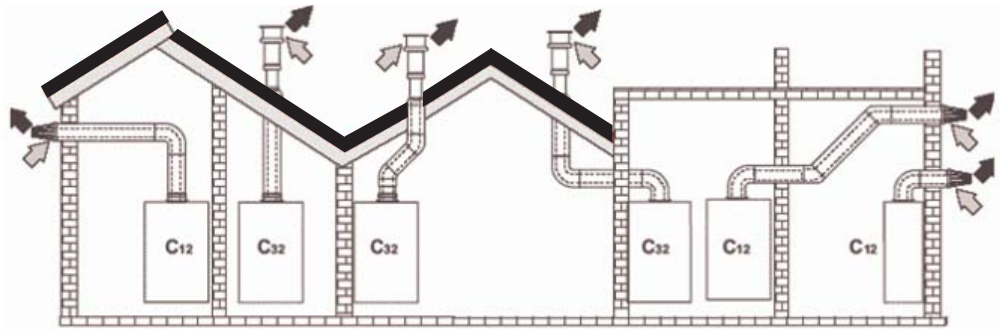

Tubos coaxiales

Tubos separados

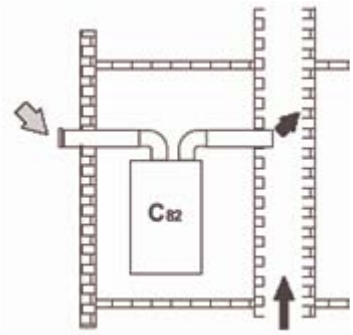

Chimeneas colectivas

= aire = humos

Cuando se desee conectar un MicroTop ESTANCO a una chimenea colectiva o individual con tiro natural, dicha chimenea deberá ser proyectada por personal técnico cualificado, según las normas vigentes, y ser adecuada para aparatos de cámara estanca dotados con ventilador.

En particular, los conductos y las chimeneas han de:

- Ser estancos a los productos de la combustión, resistentes a los humos y al calor, e impermeables a la condensación.
- Estar adecuadamente distanciados o aislados de cualquier material combustible.
- Estar conectados a un solo aparato por planta y no tener estrangulaciones.
- Estar conectados a un único tipo de aparato (todos de tiro forzado o todos de tiro natural).
- No tener medios mecánicos de aspiración en los conductos principales.
- Estar en depresión, en todo su recorrido, en condiciones de funcionamiento estacionario.
- Tener en la base una cámara de recogida de materiales sólidos o eventuales condensaciones, provista de puerta metálica de cierre estanco al aire.

CAUDALES MÁSICOS DE LOS P.D.C Y TEMPERATURAS HUMOS (UNE-EN 26 5.2.1.4. b)	GAS	Modelos 11 L				11 L VI y VI Termost. Solar				Modelo 11 L ESTANCO			
		Qn		Qm		Qn		Qm		Qn		Qm	
		g/s	°C	g/s	°C	g/s	°C	g/s	°C	g/s	°C	g/s	°C
	GN	14,2	185	13,7	135	14,5	195	16,3	145	13	200	15,6	140
	GLP	13,2	180	12	135	14	200	15,8	150	12,5	205	15	145

GAS	Modelo 14 L VI				Modelo 14 L ESTANCO				Modelos 15 L			
	Qn		Qm		Qn		Qm		Qn		Qm	
	g/s	°C	g/s	°C	g/s	°C	g/s	°C	g/s	°C	g/s	°C
GN	16,8	185	18,8	130	16,3	167	19,3	123	18	170	18,93	125
GLP	16,5	190	18,5	135	16,3	161	18	114	18,13	170	18,72	125

DISPOSITIVO DE CONTROL DE EVACUACIÓN DE GASES (TTB y Presostato)

- En caso de avería, utilice exclusivamente recambios originales COINTRA ya que en caso contrario, el funcionamiento de los dispositivos TTB y Presostato puede ser incorrecto.

- La sustitución de los dispositivos TTB y Presostato debe ser realizada por técnicos expertos.

- Los modelos de instalación exclusiva en el exterior, de tipo B11, no precisan de este dispositivo.

MUY IMPORTANTE

No olvide practicar en el local de ubicación del calentador, la abertura de entrada de aire y en su caso, de salida de aire, según lo ordena el Reglamento de Instalaciones de GAS.

Para mantener limpio el Medio Ambiente, recuerde depositar las pilas o baterías agotadas en los contenedores dispuestos para la recogida de estos productos.

Recuerde que está terminantemente prohibido realizar cualquier intervención sobre los elementos sellados o lacrados, al afectar a la seguridad y funcionamiento del aparato. Estas funciones son exclusivas del Servicio de Asistencia Oficial de Cointra.

DATOS TÉCNICOS

DATOS TÉCNICOS	11 LITROS													
	MicroTop 11 T		MicroTop 11 B / MicroTop 11 CONFORT		MicroTop 11 G 11 G Inox		MicroTop 11 Termost. Solar	MicroTop 11 VI	MicroTop 11 ESTANCO	MicroTop 11 VI Termost. Solar
CATEGORIA	II_{2H3+}		II_{2H3+}		II_{2H3+}		II_{2H3+}	II_{2H3+}	II_{2H3+}	II_{2H3+}
TIPO DE APARATO	B_{11BS}	B_{11}	B_{11BS}	B_{11}	B_{11BS}	B_{11}	B_{11BS}	B_{22}/ B_{52}	C_{12}, C_{32}, C_{52} y C_{82}	B_{22}/ B_{52}
INSTALACION	Interior 11T	Exterior 11TX	Interior 11 B 11 CONF.	Exterior 11BX	Interior 11G	Exterior 11GX	Interior	Interior	Interior	Interior
ENCENDIDO	Tren de chispas		Electronico por bateria		Electronico gener. hidraulico		Electronico por bateria	Conexión a red	Conexión a red	Conexión a red
CONSUMO CALORÍFICO (kW)	11 21,9		10,9 21,7							
POTENCIA UTIL (kW) min max	9 19,1		8,9 18,9							
MARGEN DE CAUDALES DE AGUA (l/min) (a)	2,5 - 10,9									
PRESIÓN DE AGUA MÍNIMA FUNCIONAMIENTO (bar) (b)	0,1		0,1		0,15		0,1	0,1	0,1	0,1
PRESION DE AGUA MÁXIMA FUNCIONAMIENTO (bar) (d)	10									
CONSUMO GAS (1013 mbar / 288 °K) (c) Butano G-30 Kg/h	0,9 1,7									
Propano G-31 m^3/h	0,4 0,9									
Gas Natural G-20 m^3/h	1,2 2,3									
PRESIÓN DE GAS (mbar)										
A la entrada del calentador Butano G-30 Propano G-31 Natural G-20	28 - 30 37 20		28 - 30 37 20		28 - 30 37 20		28 - 30 37 20	28 - 30 37 20	28 - 30 37 20	28 - 30 37 20
En el Quemador - Pmax. Butano G-30 Propano G-31 Natural G-20	28 36,6 17		27 35 16,8		27 35 16,8		27 35 16,8	27 35 16,8	27 35 16,8	27 35 16,8
En el Quemador - Pmin. Butano G-30 Propano G-31 Natural G-20	7,4 9,5 4,7		6,7 8,7 4,2		6,7 8,7 4,2		6,7 8,7 4,2	6,7 8,7 4,2	6,7 8,7 4,2	6,7 8,7 4,2
CORRIENTE ELÉCTR. (220V-50 Hz)	NO		NO		NO		NO	SI	SI	SI
CERTIFICADO CE	99BP829							99CM913	99CM914	99CM913

(a) Partiendo de temperatura de entrada de agua fria a 15°C.
(b) Es la presión necesaria para funcionar, a la cual debe sumarse la que necesite según los Ø, longitud y disposición de las tuberías.
(c) Este consumo se produce en condiciones de referencia, para un rendimiento del 84% sobre el PCI.
(d) Presión máxima con agua a temperatura de 75°C.

DATOS TÉCNICOS	14 LITROS		15 LITROS			
	MicroTop 14 VI	MicroTop 14 ESTANCO	MicroTop 15 T	MicroTop 15 B	MicroTop 15 G 15 G Inox	MicroTop 15 Termost. Solar
CATEGORIA	II_{2H3P}	II_{2H3P}	II_{2H3P}	II_{2H3P}	II_{2H3P}	II_{2H3P}
TIPO DE APARATO	B_{22}/ B_{52}	C_{12}, C_{32}, C_{52} y C_{82}	B_{11BS}	B_{11BS}	B_{11BS}	B_{11BS}
INSTALACION	Interior					
ENCENDIDO	Conexión a red	Conexión a red	Tren de chispas	Electronico por bateria	Electronico gener. hidraulico	Electronico por bateria
CONSUMO CALORÍFICO (kW)	14,3 28,6		14,4 28,8	14,3 28,6		
POTENCIA UTIL (kW) min max	12,2 24,4		12,6 25,3			
MARGEN DE CAUDALES DE AGUA (l/min) (a)	2,7 - 14,5				3 - 14,5	2,7 - 14,5
PRESIÓN DE AGUA MÍNIMA FUNCIONAMIENTO (bar) (b)	0,1	0,1	0,1	0,1	0,35	0,1
PRESION DE AGUA MÁXIMA FUNCIONAMIENTO (bar) (d)	10					
CONSUMO GAS (1013 mbar / 288 °K) (c) Butano G-30 Kg/h	- -					
Propano G-31 m^3/h	0,6 1,2					
Gas Natural G-20 m^3/h	1,5 3					
PRESIÓN DE GAS (mbar) A la entrada del calentador Butano G-30 Propano G-31 Natural G-20	- 37 20	- 37 20	- 37 20	- 37 20	- 37 20	- 37 20
En el Quemador - Pot. max. Butano G-30 Propano G-31 Natural G-20	- 28 15	- 28 15	- 28 15	- 28 15	- 28 15	- 28 15
En el Quemador - Pot. min. Butano G-30 Propano G-31 Natural G-20	- 8,7 4,2	- 8,7 4,2	- 8,7 4,2	- 8,7 4,2	- 8,7 4,2	- 7 3,7
CORRIENTE ELÉCTR. (220V-50 Hz)	SI	SI	NO	NO	NO	NO
CERTIFICADO CE	99CM911	99CM915	99BS874			

(a) (b) (c) (d) Leer página anterior.

CAUDAL DE AIRE NECESARIO PARA LA CORRECTA COMBUSTIÓN (UNE-EN 26 5.2.1.1)

GAS	Modelos 11 L General (m^3 / h)	Modelos 11 L VI, VI Termost. Solar y 11 L ESTANCO (m^3 / h)	Modelos 14 L VI y 14 L ESTANCO (m^3 / h)	Modelos 15 L General (m^3 / h)
G-30	30,55	30,28	-	-
G-31	-	-	40,30	40,60
G-20	32,65	32,38	42,74	43,05

PREVENCIONES

- Contra la cal

Donde el agua es dura, la cal se deposita en las paredes del recipiente que la contiene, dificultando la transmisión de calor y produciendo ruidos en el funcionamiento. Para ahorrar energía y prolongar la vida de su aparato, conviene sacar el agua a la temperatura de utilización, graduándola con el mando del selector.

- Contra el hielo

Si su calentador está instalado en un lugar frío, puede helarse el agua en él y dañarlo. Para evitarlo, ante una inminente helada (por ejemplo por la noche), haga lo siguiente:

1 - Cierre la llave del agua a la entrada del calentador.
2 - Abra el grifo de agua caliente más bajo (por ejemplo, el bidé).
3 - Afloje el tapón de purga del calentador para que pueda entrar el aire en el aparato y el agua salga de él por el grifo que ha abierto. El tapón de purga está situado en la parte inferior del cuerpo de agua. A él se llega fácilmente sin quitar la cubierta.

CONSERVACIÓN

Para la limpieza de la cubierta utilice un paño con agua jabonosa. No use detergentes abrasivos, ni disolventes. La alta calidad de los materiales empleados y el riguroso control al que son sometidos los calentadores durante su fabricación, aseguran una larga vida del producto con plena satisfacción del usuario.

Es conveniente, para prolongar la vida de su calentador, revisarlo y limpiarlo una vez por año. Para este trabajo debe llamar al Servicio de Asistencia Técnica Oficial de Cointra (pag. 22).

ADAPTACIÓN A LOS DIVERSOS GASES

Nota Importante

La adaptación de los calentadores COINTRA a un gas diferente al que ha sido preparado de fábrica debe realizarla un técnico competente autorizado, utilizando piezas originales COINTRA y de acuerdo con la normativa en vigor en el pais en el que esté instalado el aparato.

El Servicio de Asistencia Técnica de COINTRA dispone de juegos de transformación que contienen las piezas necesarias para cualquier operación de transformación que sea necesario realizar, si el aparato está diseñado para ello.

COINTRA declina toda responsabilidad sobre los calentadores que hayan sido manipulados de forma fraudulenta.

MicroTop T - Los pasos a seguir son: Ver Fig.11 (Pag. 21)

1 - Desmontar el tubo piloto aflojando el tornillo (1) (Figura A)
2 - Cambiar el tubo piloto (2) (Figura A)
3 - Cambiar la Tapa Frontal (Figura B)
4 - Desmontar las baterías de cachas del quemador (Figura C)
5 - Montar los inyectores adecuados al gas a utilizar (Figura D)
6 - Cambiar la válvula de gas (Figura E)
7 - Montar nuevamente las baterias de cachas del quemador.
8 - Montar de nuevo el tubo piloto.
9 - Realizar la prueba de estanquidad del circuito de gas.
10 - Precintar y lacrar los órganos necesarios.
11 - Colocar la placa autoadhesiva del nuevo gas.

MicroTop CONFORT, B, G, VI y ESTANCO - Los pasos a seguir son:Ver Fig.11 (Pag.21)

1 - Cambiar la Tapa Frontal (Figura B)
2 - Desmontar la cámara estanca (MicroTop ESTANCO)
3 - Desmontar las baterías de cachas del quemador (Figura C)
4 - Montar los inyectores adecuados al gas a utilizar (Figura D)
5 - Cambiar la válvula de gas hidráulica (Figura E)
6 - Montar nuevamente las baterias de cachas del quemador.
7 - Realizar la prueba de estanquidad del circuito de gas.
8 - Montar de nuevo la cámara estanca (MicroTop ESTANCO)
9 - Precintar y lacrar los órganos necesarios.
10 - Colocar la placa autoadhesiva del nuevo gas.

MicroTop Termost. Solar y VI Termost. Solar - Pasos a seguir: Ver Fig.11 (Pag. 21)

1 - Cambiar la Tapa Frontal (Figura B)
2 - Desmontar las baterías de cachas del quemador (Figura C)
3 - Montar los inyectores adecuados al gas a utilizar (Figura D)
4 - Colocar la nueva válvula modulante diferencial (Figura F)
5 - Montar nuevamente las baterias de cachas del quemador.
6 - Para transformar un aparatos de g.l.p a g.n. desmontar la parte superior del módulo electrónico y colocar un Jumper (Figura G)
Para transformar un aparato de g.n. a g.l.p. desmontar la parte superior del módulo electrónico y quitar el Jumper (Figura G)
7 - Realizar la prueba de estanquidad del circuito de gas.
8 - Precintar y lacrar los órganos necesarios.
9 - Colocar la placa autoadhesiva del nuevo gas.

ADAPTACIÓN DE LOS APARATOS A DIFERENTES GASES

Fig. 11

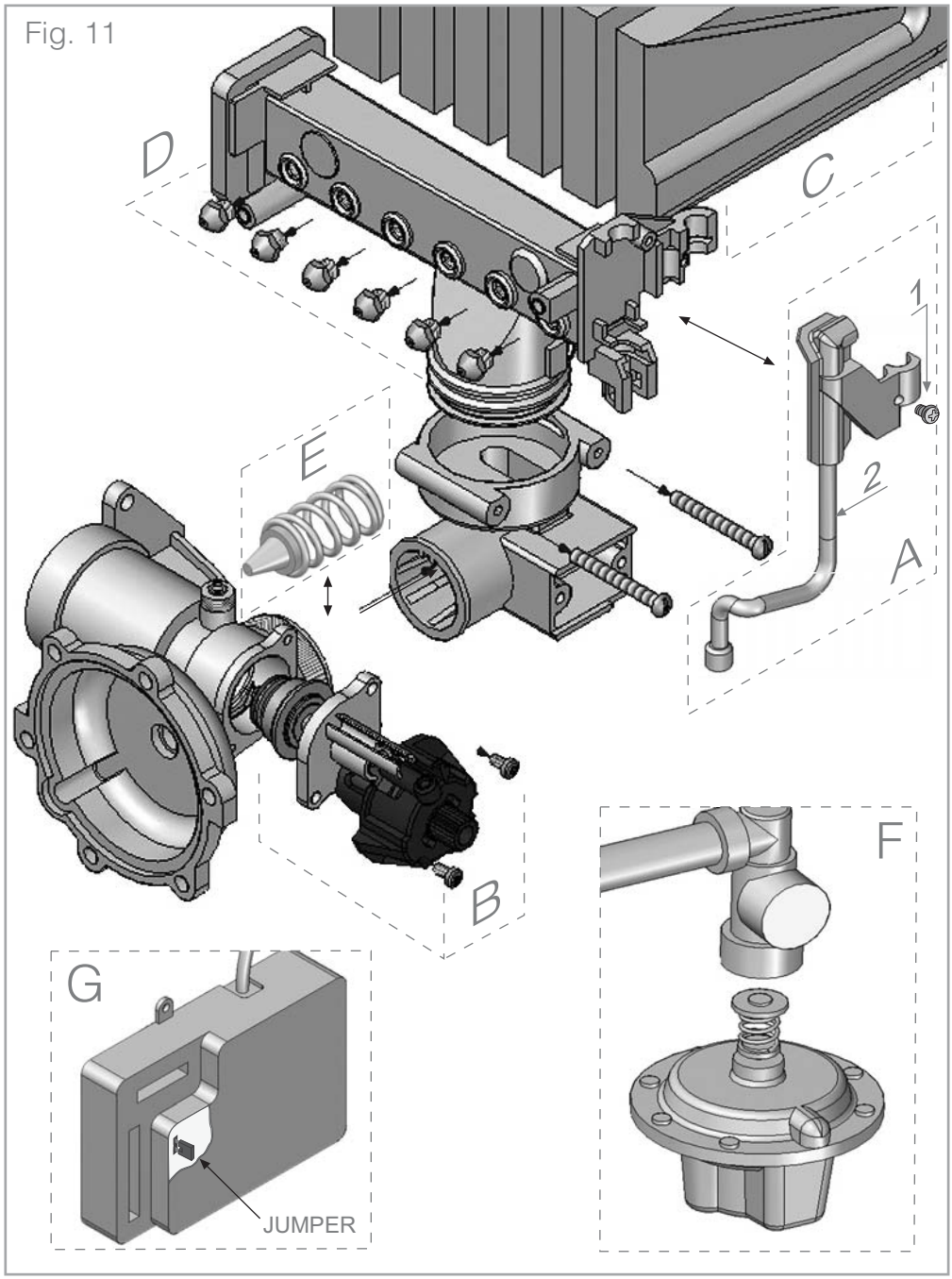

SERVICIO DE ASISTENCIA TÉCNICA DEL FABRICANTE

COINTRA cuenta con un Servicio de Asistencia Técnica formado por profesionales altamente cualíficados en más de 120 puntos de España.

Estamos a su disposición en el ☎ 902 40 20 10

GARANTÍA COMERCIAL DEL PRODUCTO

GARANTE: COINTRA, S.A., con domicilio social Avda. Italia, 2 (Edificio Ferroli) - 28820 Coslada (Madrid).

PRODUCTO: Esta garantía es aplicable a los productos contenidos en el presente manual

GARANTÍA

COINTRA, S.A. garantiza los aparatos que suministra de acuerdo con la Ley 23/2003 de garantía en la venta de Bienes de Consumo por un periodo de dos años contra las faltas de conformidad manifiestadas desde la entrega del producto. Salvo prueba en contrario, se presumirá que las faltas de conformidad manifestadas transcurridos seis meses desde la entrega, no existían cuando el bien se entregó.
La garantía de los repuestos será de dos años desde la fecha de entrega del aparato. Con la excepción del intercambiador de calor (radiador) que tendrá una duración de tres años
Dicha garantía tiene validez exclusivamente para los aparatos vendidos e instalados en territorio español y portugués.

ALCANCE DE LA GARANTÍA

Salvo prueba en contrario, se entenderá que los bienes son conformes y aptos para la finalidad que se adquirieren, siempre que se lleve a cabo bajo las siguientes condiciones:

- El aparato garantizado deberá corresponder a los destinados a España y Portugal y deberá ser instalado en España y/o Portugal.
- Los repuestos serán, los determinados por nuestro Servicio Técnico y originales de Cointra.
- La garantía es válida siempre que se realicen las operaciones normales de mantenimiento descritas en las instrucciones técnicas suministradas con los equipos.
- El consumidor deberá informar a Cointra de la falta de conformidad del bien, en un plazo inferior a dos meses desde que tuvo conocimiento de la misma.

LA GARANTÍA NO CUBRE LAS INCIDENCIAS PRODUCIDAS POR:

- La alimentación eléctrica de equipos con grupos electrógenos o cualquier otro sistema que no sea una red eléctrica estable y de suficiente capacidad.
- Los productos cuya reparación no haya sido realizada por el Servicio Técnico de Cointra y/o personal autorizado de Cointra.
- Corrosiones, deformaciones, etc. producidas por un almacenamiento inadecuado.
- Manipulación del producto por personal ajeno a Cointra durante el periodo de garantía.
- Montaje no acorde con las instrucciones que se suministran en los equipos.
- Instalación del equipo que no respete las Leyes y Reglamentos en vigor.
- Defectos en las instalaciones eléctrica, hidráulica y de gas, o bien por insuficiencia de caudal.
- Anomalías causadas por el incorrecto tratamiento del agua de alimentación al equipo, corrosiones causadas por la agresividad de la misma, tratamientos desincrustantes mal realizados, etc.
- Anomalías causadas por agentes atmosféricos (hielos, rayos, inundaciones, etc.) así como por corrientes erráticas.
- Por mantenimiento inadecuado, descuido o mal uso.

El material sustituido en garantía quedará en propiedad de COINTRA GODESIA.

NOTA: Es imprescindible la cumplimentación de la totalidad de los datos reseñados en el Certificado de Garantía. La convalidación de la garantía deberá realizarse, de forma inmediata, consignando en ella su fecha, enviándola seguidamente a COINTRA GODESIA.

Todos nuestros Servicios Técnicos OFICIALES disponen de la correspondiente acreditación por parte de Cointra. Exija esta acreditación en cualquier intrvención.

 Las posibles reclamaciones deberán efectuarse ante el organismo competente en esta materia.

COINTRA

CARACTERÍSTICAS DEL APARATO / CARASTERÍSTICAS DA APARELHO

Para colocar por el SAT el código de barras contenido en la documentación del producto.

Para colocar pelo Suporte Técnico o código de barras que contém a documentação do produto

Fecha de compra / Data da compra

Fecha de instalación / Data de instalação

Sello/Firma convalidación
Selo/Assinatura

Código SAT

Código / Código

Nº de Fabricación / Nº da fabricação

Modelo / Modelo

Tipo de gas / Tipo de gás

DATOS DEL USUARIO / DADOS DO USUÁRIO:

Domicilio / Domicílio

Nº

C.P.

Localidad / Localização

Provincia / Província

Tel.

Fax/Móvil. / Fax/Movel

e-mail

DATOS DEL INSTALADOR / INSTALADOR DETALHES:

Domicilio / Domicílio

Nº

C.P.

Localidad / Localização

Provincia / Província

Tel.

Fax/Móvil. / Fax/Movel

e-mail

COINTRA GODESIA

Avda. De Italia, 2 (Edificio Ferroli)

28820 Coslada (Madrid)

COMPONENTES DE ACORDO COM O MODELO

Fig. 1 - MicroTop 11 e 15 L geral

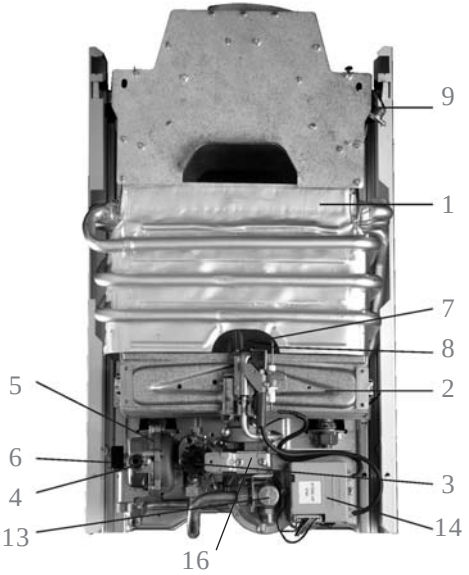

Fig. 2 - MicroTop VI, VI Termost. Solar e ESTANQUE

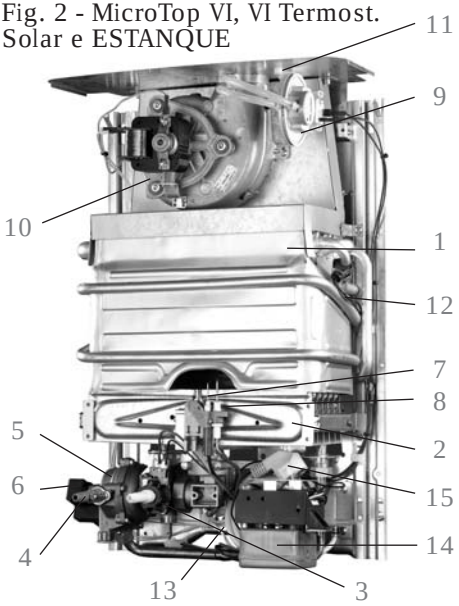

1 Permutador de calor.
2 Queimador
3 Isqueiro frontal (MicroTop T) ou Comando de gás frontal (MicroTop CONFORT, B, G, Termost. Solar, VI, VI Termost. Solar e ESTANQUE).
4 Selector de temperatura.
5 Dispositivo hidráulico.
6 Turbina (MicroTop G) ou Microrruptor de água (Resto).
7 Termopar (MicroTop T) ou Sonda electrónica de ionização (Resto).
8 Eléctrodo de ignição.
9 Dispositivo de controlo de evacuação de gases (MicroTop T, CONFORT, B, G, Termost. Solar e ESTANQUE) ou Pressóstato (MicroTop VI e VI Termost. Solar).
10 Ventilador (MicroTop VI, VI Termost. Solar e ESTANQUE).
11 Cobertura superior (MicroTop VI e VI Termost. Solar).
12 Térmico de segurança na saída do bloco permutador (MicroTop VI, Termost. Solar, VI Termost. Solar e ESTANQUE).
13 Válvula de gás (MicroTop CONFORT, B, G, VI e ESTANQUE), Grupo Magnético (MicroTop T) ou Válvula modulante (MicroTop Termost. Solar e VI Term. Solar).
14 Módulo electrónico.
15 Ligação à rede (MicroTop VI, VI termost. Solar e ESTANQUE).
16 Suporte indicadores led: queimador e falta de energia (Microtop CONFORT).

ESQUEMAS ELÈCTRICOS DE ACORDO COM O MODELO

Fig. 3 MicroTop B

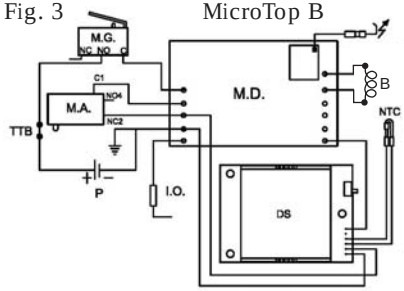

MicroTop CONFORT

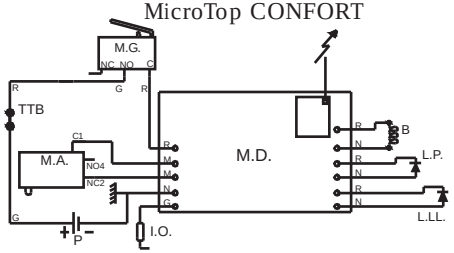

Fig. 4 - MicroTop G

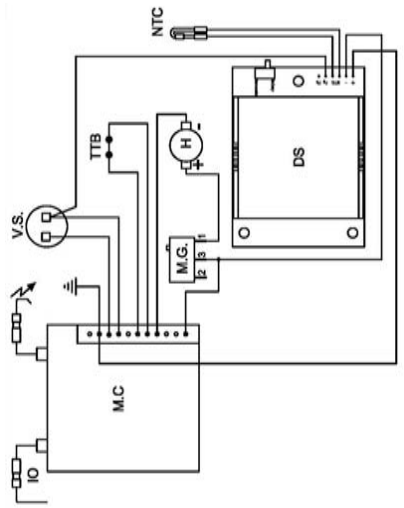

Fig. 5 - MicroTop Termostático Solar

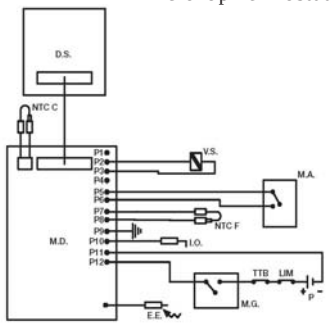

MicroTop VI Termostático Solar

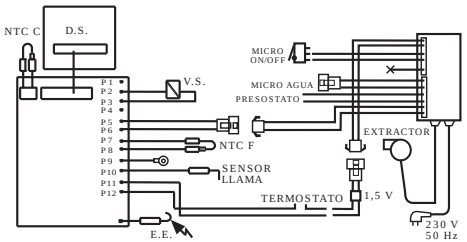

Fig. 6 - MicroTop VI y ESTANCO

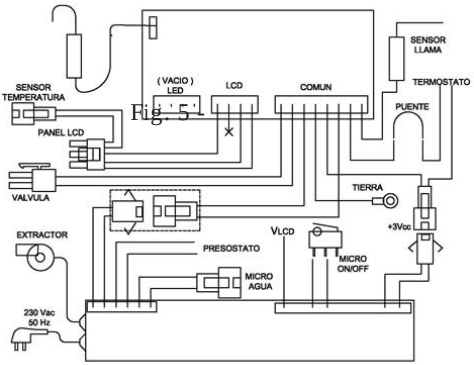

Fig. 5 -

M.G = Micro de gás
M.A = Micro de água
I.O = Cabo ionização
M.C/M.D = Módulo controlo
D.S = Visor

N.C = Normalmente fechada
E.E = Eléctrodo ligado
LIM = Termóstato limitador temperatura
L.P = Led Pilha
L.LL = Led Chama

C = Fechada
F = Fusível
B = Bobina
P = Pilha

V.S = Válvula Solenóide	NTC F = Sonda NTC água fria	TTB = Termóstato
H = Hidrogerador	NTC C = Sonda NTC água quente	NTC = Sonda NTC

SIMBOLOGIA DO VISOR

	SIMBOLOS	AVISO
GERAIS		Símbolo intermitente: o esquentador está aceso. Se o queimador estiver apagado, este símbolo não é visualizado.
	42 ºC	Temperatura da água à saída do esquentador.
	- -	Avaria: sonda térmica aberta ou Temperatura > 99 ºC.
	EE	Avaria: sonda térmica em curto circuito ou Temperatura > 10 ºC.
MICROTOP B		Símbolo fixo: A pilha está a acabar. Recomenda-se que se troque.
		Símbolo intermitente: A pilha está descarregada. Não se assegura o funcionamento.
MICROTOP G, VI e ESTANQUE		MicroTop G: A girar: Pressão adequada na rede da água. Fixo: Pressão inadequada. Não se assegura o funcionamento. Intermitente: Pressão insuficiente. O esquentador não funciona. MicroTop VI e ESTANQUE: A girar: Ventilador a funcionar. Fixo: Ventilador parado.
MICROTOP TERMOST. SOLAR Y VI TERMOST. SOLAR		Quando a temperatura da água de entrada é alta, este símbolo indica: Fixo: Esquentador parado. Temperatura de entrada maior que a seleccionada pelo utilizador. Intermitente: A temperatura de saída é ligeiramente superior à seleccionada pelo utilizador.
	HI	Não se pode alcançar a temperatura seleccionada à saída.
		VI Termost. Solar: Avaria ventilador ou saída incorrecta dos gases produzidos pela combustão.

Códigos de erro no Visor

	CÓDIGO	DEFINIÇÃO
MICROTOP TERMOST. SOLAR Y VI TERMOST. SOLAR	E 0	Falha de módulo electrónico.
	E 1	Falha de detecção de chama.
	E 3	Falha interna do módulo de controlo electrónico.
	E 4	Erro no sensor da água.
	E 5	Falha da sonda de temperatura à saída ou sonda aberta.
	E 6	Sonda de Temperatura em curto circuito ou Temperatura de saída > 85ºC.
	E 7	Bloqueio por ligar e desligar contínuos.
	E 8	Interrupção do funcionamento por falha do sistema de controlo de evacuação de fumos.

INSTRUÇÕES PARA O UTILIZADOR

Atenção

Este aparelho não está destinado para ser usado por pessoas (incluídos meninos) cujas capacidades físicas, sensoriales ou mentais estejam reduzidas, ou careçam de experiência ou conhecimento, salvo se tiveram supervisión ou instruções relativas ao uso do aparelho por uma pessoa responsável de segurança. Os meninos deveriam ser supervisionados para assegurar que não jogam com o aparelho.

Para a instalação, utilização e conservação do dispositivo será necessário respeitar os avisos

Comprovações prévias

- Assegure-se que as torneiras de água quente estão fechadas.
- Abra a válvula de gás para o esquentador, situada na tubagem de ligação de gás ao aparelho.
- Verifique se a pilha (ou bateria) de 1,5 V está no seu compartimento e com a polaridade bem mantida e a cinta de segurança retirada. Verifique também a carga das mesmas (Ver pág. 26 símbolo da pilha no visor ou um indicador led vermelho no painel de controle no caso de MicroTop CONFORT).
- Nos MicroTop VI, VI Termost. Solar e ESTANQUE, verifique se o aparelho se encontra ligado a uma rede eléctrica de 230 V.
- Nos MicroTop G, verifique se a pressão da água é suficiente para activar e produzir o nível de energia necessário para o acender. Ver simbologia do visor (pág. 26).

Acender

MicroTop T

Estes esquentadores têm incorporado um dispositivo de acender de "faiscador" para acender a chama piloto:

1 - Estando o comando de gás em posição ●, gire-o para a esquerda até à posição ϟ e empurre o comando até ao fim. Com isto, permite-se a saída de gás pelo piloto e o faiscador actua. O piloto acende-se. Ver Figura 7.

2 - Uma vez aceso, solte o comando de gás ao fim de 10 seg, e este voltará à sua posição inicial. Se a chama piloto se apagar, repita a operação.

Este modelo tem uma janela no cobertura para observar o bom funcionamento ea presença de chama no queimador

Fig. 7

Atenção:

Se depois de uma interrupção na afluência de gás, por exemplo, pela mudança da botija de gás, a chama piloto não se acender imediatamente, deixe o comando de gás na posição durante uns segundos, carregando para que saia o ar, antes de voltar a acender, empurrando o comando

MicroTop CONFORT, B, G, Termost. Solar, VI, VI Termost. Solar e ESTANQUE

- Gire o comando de gás a partir da posição ● para uma das duas posições: mínimo ou máximo. O aparelho acender-se-á ao abrir a torneira de água quente. Ver Figura 8.

Fig. 8 a

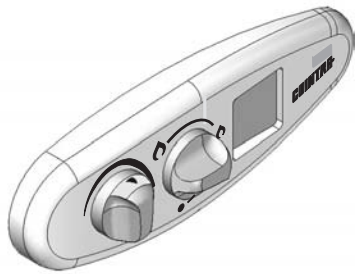

Fig. 8 b - MicroTop CONFORT

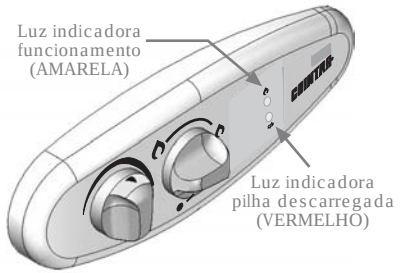

No modelo MicroTop CONFORT a existência de uma chama no queimador é indicado por uma luz indicadora (ver Figura 8 b). Em outros modelos, Microtop B, G, termost. Solar, VI, VI termost. Solar e ESTANQUE, é indicado pelo símbolo da chama no visor.

Selecção manual da potência do queimador

- Gire o comando de gás para uma das duas posições: mínimo ou máximo, de acordo com a intensidade de aquecimento desejada. Na posição máxima, o aparelho aquece a água a toda a potência e, na posição mínima, a potência (e o consumo de gás) reduzem-se para metade. No caso de necessitar de água a temperaturas intermédias, coloque o comando entre as duas posições indicadas.

No MicroTop Termost. Solar e VI Termost. Solar, instalado em habitações com instalação de energia solar, recomenda-se colocar o Selector de Potência do esquentador na Potência Mínima.

Potência automaticamente variável

Todos os modelos COINTRA dispõem de um dispositivo hidráulico que, de forma automática, ajusta o consumo de gás ao caudal de água, originando uma temperatura de saída estável.

Selecção de temperatura

Com o selector de temperatura, é possível regular facilmente a temperatura da água, girando o selector para a direita para obter maior temperatura ou para a esquerda para obter água menos quente.

No MicroTop Termost. Solat e VI Termost. Solar, a potência é modulante e a selecção de temperatura faz-se através dos botões + e - localizados junto ao visor.

O consumo de gás adapta-se automaticamente em função do dispositivo termostático de controlo da temperatura da água. O aparelho controla a temperatura de entrada e, dependendo da temperatura desejada e seleccionada pelo utilizador no visor, pode ser maior ou menor que a de entrada, pondo-se o aparelho em funcionamento ou não. Ver simbologia do visor (pág. 26).

Atenção

- Todos os modelos electrónicos dispõem de uma sonda de ionização, que controla a presença da chama.
Se, por alguma circunstância, a sonda não captar a presença de chama, o eléctrodo de ignição automaticamente gerará o seu feixe de faíscas durante uns segundos para acender o esquentador. Caso não se acenda, o esquentador ficará fora de serviço.

- Para restabelecer o funcionamento, deve eliminar-se a causa que tenha provocado a incidência, por exemplo, uma válvula de gás fechada, botija de gás no fim, etc.
Se, após resolvida essa causa, ao abrir a torneira de água quente não tiver serviço, repita a operação. Se persistir a anomalia, avise o Serviço de Assistência Técnica Oficial da Cointra.

Desligar o esquentador

Se deseja deixar o esquentador fora de serviço, gire o comando de gás para a direita até à posição ● .

MUITO IMPORTANTE

DISPOSITIVO TTB (MICROTOP CONFORT, B, G e TERMOST. SOLAR)
E PRESSÓSTATO (MICROTOP VI, VI TERMOST. SOLAR E ESTANQUE)

Estes sistemas de protecção evitam a saída incorrecta dos gases produzidos pela combustão.

Em caso de distúrbios na evacuação dos productos de combustão, estes sistemas de protecção interrompen o fornecimento de gás ao queimador.

Estes dispositivos são de restabelecimento automático pelo que, assim que tenham actuado e se tenha levantado o bloqueio, o esquentador voltará a funcionar. No caso do TTB há que esperar 5 min. antes de realizar as operações de acender normais.

PARA SUA SEGURANÇA
Nunca deve deixar fora de serviço estes dispositivos.

No caso de que aconteça com muita frequência, há que mandar rever a saída de gases do seu aparelho pelo Serviço Técnico Oficial da Cointra.

Observação
Recomenda-se que se feche a válvula de gás da instalação quando não se vai utilizar o aparelho durante um período de tempo prolongado.

DIMENSÕES GERAIS DE ACORDO COM O MODELO

Fig. 9 - MicroTop G, Termost. Solar y VI Termost. Solar

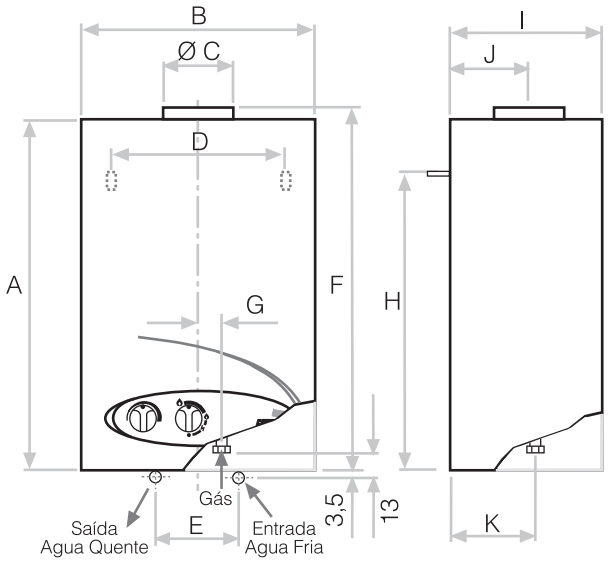

Fig. 10 - MicroTop T, CONFORT, B, VI e ESTANQUE

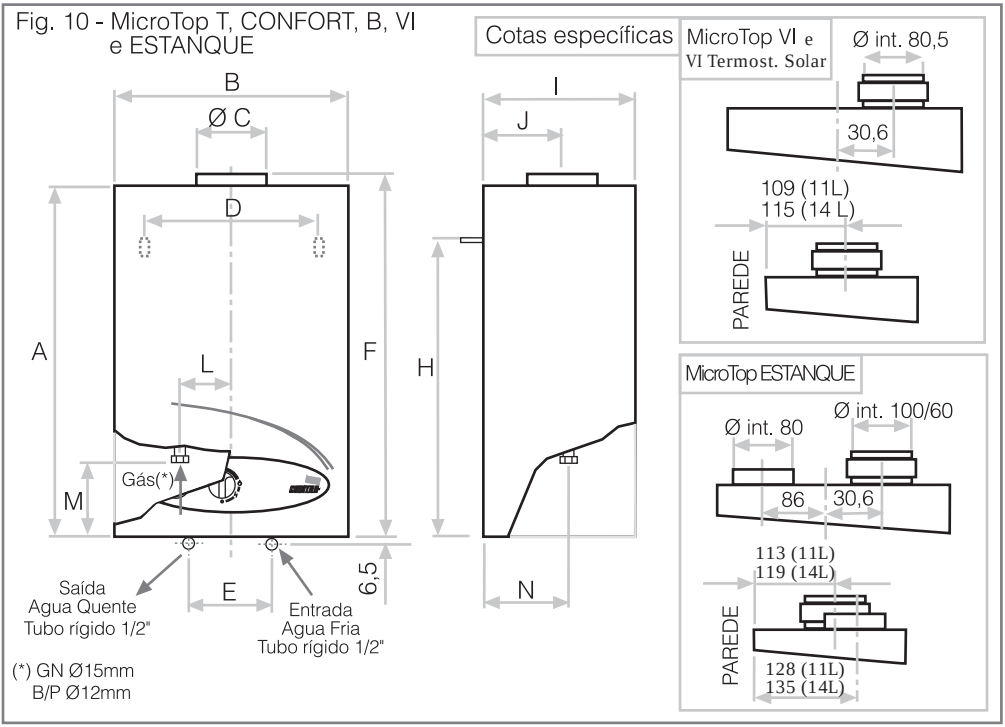

Modelo	Dimensiones (mm)													
	A	B	C	D	E	F	G	H	I	J	K	L	M	N
11 L	575	360	110	315	120	597	24	518	206	100	134	58	44	110
14/15 L	575	360	130	315	120	597	24	518	261	120	176	58	44	152

INSTRUÇÕES PARA O INSTALADOR

O esquentador deve ser instalado por um profissional com LICENÇA DE INSTALADOR DE GÁS AUTORIZADO. O bom funcionamento do seu esquentador COINTRA depende, em grande medida, da sua CORRECTA instalação.

Instale o esquentador de acordo com as normas oficiais e especificações vigentes:

- Código Técnico da Edificação (CTE).
- Regulamento de instalações de gás em locais destinados aos usos domésticos, colectivos ou comerciais (RIGLO).
- Regulamento de Instalações Térmicas em Edifícios (RITE).
- Normativas regionais da correspondente comunidade autónoma de Espanha.
- Normativas internas das empresas fornecedoras de gás.
- Normativas a nível municipal.

O seu trabalho resultará mais fácil se seguir estas indicações:

MODELO, LOCAL E LOCALIZAÇÃO

- Tenha atenção se o esquentador escolhido é o adequado:

  - Para cobrir de forma satisfatória as necessidades de água quente da instalação.
  - Para o gás previsto (ver placa de dados do esquentador).
  - Para a pressão hidráulica da rede onde se vai instalar (pág.38-39)

- Certifique-se de que o local de instalação reúne as condições adequadas de ventilação que exige o Regulamento.

- Situe o esquentador o mais perto possível das torneiras de água quente, perto do lava-loiça mas NUNCA em cima do fogão. Assim, deve situá-lo o mais próximo possível da chaminé ou do ponto por onde sai o tubo de evacuação dos gases queimados.

TUBAGENS

- Faça as conduções de água quente o mais curtas possíveis e isole os tramos largos para evitar possíveis perdas de calor.

- Deixe os extremos dos tubos de água fria (F) e água quente (Q) onde indica o desenho (Figura 9 e 10 na pág. 30). Evite estrangulamentos e cotovelos desnecessários. Recomendamos que utilize um diâmetro mínimo de tubagem de 1/2" e, em caso de pressão de água fraca, tubagem de 3/4".

Na condução de água quente, evite que se possam formar bolsas de ar. Purgue as tubagens de água para eliminar o ar.

- Ligue a válvula ao tubo de entrada de água fria ao esquentador. Ambos são fornecidos no saco de acessórios. Nele também se encontram o filtro de água, que se deve instalar para evitar a entrada de impurezas.

- Na ligação de gás ao esquentador, intercale uma válvula de gás.

- Aspectos particulares por modelos

  - Esquentadores de 11 e 15 L no geral

    Butano/Propano
    Ligue-o a uma conduta de gás através da ligação R 1/2" - Tubo união para tubagem Ø exterior 12 mm, fazendo-a com Soldadura forte.

    Natural
    Ligue-o a uma conduta de gás através da ligação R 1/2" - Tubo união para tubagem Ø exterior 15 mm, fazendo-a com Soldadura forte.

- MicroTop G
Este modelo funciona graças à energia eléctrica que produz uma turbina quando a água passa através dela. O correcto funcionamento do aparelho depende de que as condições de pressão e caudal da rede de água cumpram os requisitos técnicos especificados na tabela de dados técnicos (pág.38-39).

COLOCAÇÃO

- Para o correcto funcionamento do esquentador, é necessário instalar o mesmo em posição completamente vertical. Utilize o quadro incluído na embalagem.
- Retire a cobertura, siga os passos indicados na Figura 10 e pendure o suporte posterior do aparelho nas escápulas. Ligue os racordes de água e gás sem esquecer as juntas correspondentes, bem como o filtro.
- Os modelos electrónicos têm que ligar o cartão electrónico com o visor.

MUITO IMPORTANTE - Nos modelos com alimentação eléctrica:

- Se o cabo de alimentação está dañado, deve ser substituído pelo fabricante, por seu serviço posventa ou por pessoal qualificado similar com o fim de evitar um perigo.

- A clavija deve ser accesible após a montagem do aparelho como em uso normal.

Fig. 10

1- Retire os Comandos do painel frontal.

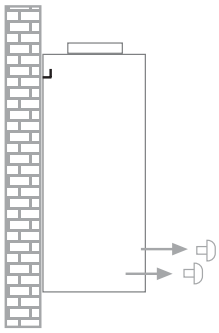

2- Desaparafuse o painel para o retirar.

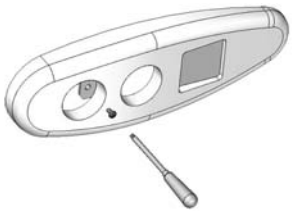

3 - Desligue o Visor e o cartão electrónico.

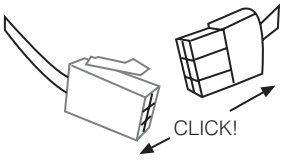

4 - Retire a Cobertura puxando para a frente (1) e levantando (2).

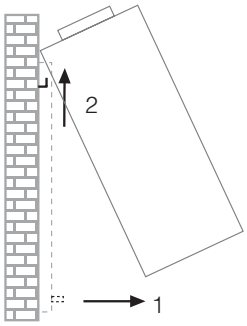

EVACUAÇÃO DE GASES QUEIMADOS

Durante o funcionamento do aparelho, o tubo de evacuação de gases atinge altas temperaturas. Assegure a estabilidade do tubo de evacuação para evitar contactos e mantenha uma distância de pelo menos 20 cm. com os componentes inflamáveis.

Tubo de evacuação dos gases queimados.

O Tubo de evacuação dos gases queimados deve ter os seguintes diâmetros dependendo do modelo:

- Modelos de 11 L.
  - Tubo para encaixar o corta-tiro pelo interior: Ø 11 cm.
  - Tubo para encaixar o corta-tiro pelo exterior: Ø 12 cm.
- Modelos de 14 e15 L.
  - Tubo para encaixar o corta-tiro pelo interior: Ø 13 cm
  - Tubo para encaixar o corta-tiro pelo exterior: Ø 14 cm

Todos os acessórios utilizados na evacuação devem ser os fornecidos pela marca COINTRA.

MicroTop VI e VI Termost. Solar

O esquentador está preparado para uma evacuação de gases de Ø 80 mm que seja hermética, que permita a evacuação de gases com sobrepressão e seja resistente às temperaturas dos gases de evacuação.

A evacuação de gases pode fazer-se directamente para o exterior ou para a chaminé individual, nunca para um shunt ou derivação. Deve instalar-se com uma ligeira inclinação de 2-3º descendente para fora para evitar o retorno de água da chuva ou condensados.

O esquentador é fornecido com um diafragma de evacuação montado, que se deve manter independentemente da longitude de evacuação.

Na tabela que se segue mostra-se a longitude máxima de evacuação medida a partir do cotovelo de 90º, bem como a redução por cada cotovelo adicional:

Modelo	Long. máx.	Redução Cotovelo 90º	Redução Cotovelo 45º
MicroTop 11-VI e 11-VI Termos. Solar	6 m	1 m	0,5 m
MicroTop 14-VI	6 m	1 m	0,5 m

Para garantir o correcto funcionamento deve manter-se uma distância L=100 mm da parede.

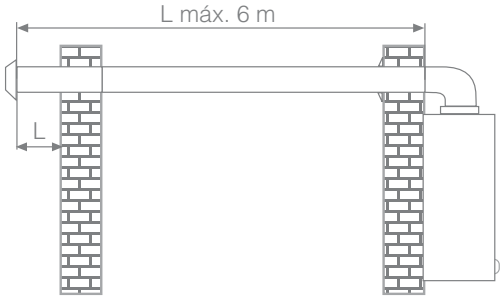

MicroTop ESTANQUE

Este aparelho é de Tipo C com câmara estanque, para que possa ser instalado por exemplo em vivendas, caves, arrecadações ou habitações multifuncionais, sempre cumprindo a normativa vigente e estando o local suficientemente arejado para evitar situações de perigo no caso de uma fuga de gás.

O aparelho foi desenhado para uma das três possibilidades de saídas de evacuação/ar que estão disponíveis como acessórios e que podem ser combinadas com o aparelho. Em função do tipo de acessório de saída este aparelho permite uma distância máxima equivalente tal como mostrado na seguinte tabela. Para o seu cálculo tem de ter em conta o factor de perda de cada cotovelo.

	COAXIAL 60/100		COAXIAL 80/125		DUPLA CONDUTA 80
	11L	14L	11L	14L	
Comp. máx.	4 m	3 m	9 m	8 m	10 m cada conduta
Cotovelo 90º	1 m		0,5 m		1 m
Cotovelo 45º	0,5 m		0,25 m		0,5 m
CÓDIGO ACCESORIO	4736 - Cotovelo 90º+1 m 4737 - Vertical		4739		4738
CÓDIGO TERMINAL	3213		16485		3229

MicroTop-11 Estanque: Em instalações com 1 metro de comprimento ou menos é necessário instalar o diafragma de redução de tiragem de Ø46 mm à saída do ventilador, que vem na bolsa de acessórios com o aparelho.

O comprimento máximo é medido desde o cotovelo de 90º e para garantir um correcto funcionamento deve-se manter uma distância de L =100 da parede (Ver figura página 13).

Ao instalar o aparelho devem respeitar-se também as disposições sobre a posição dos terminais na parede e/ou tecto e as distâncias mínimas das janelas, paredes, aberturas de arejamento de acordo com a norma UNE 60670.

Se o sistema a utilizar for de tubos separados Ø80/80 serão montados os acessórios de saída e entrada de ar correspondentes que devem terminar num quadrado de 50 cm de lado.

Em geral, as eventuais partes horizontais devem ter uma inclinação de aproximadamente 2-3º descendo para o exterior, para evitar que uma eventual condensação volte para o aparelho.

O aparelho está homologado para funcionar com todas as configurações de chaminés Cxy que figuram na sua placa de dados técnicos, algumas das quais são aqui mostradas como exemplo.

No entanto, é possível que algumas configurações estejam limitadas ou contra-indicadas por leis, normas ou regulamentos locais.

TIPO	DESCRIPCIÓN
C_{12}	Evacuação de produtos da combustão e entrada de ar concêntrico horizontal.
C_{32}	Evacuação de produtos da combustão e entrada de ar concêntrico vertical.
C_{52}	Evacuação de produtos da combustão e entrada de ar para a dupla conduta, que não sejam de muros opostos ou adjacentes.
C_{82}	Evacuação por dupla conduta de produtos da combustão para uma chaminé colectiva e entrada

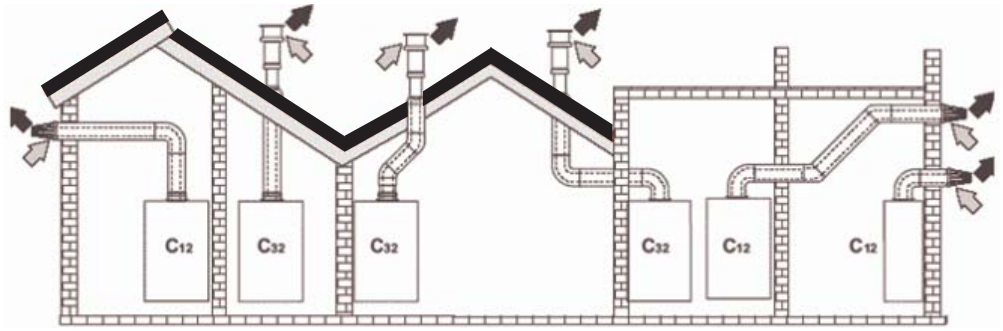

Tubos coaxiais

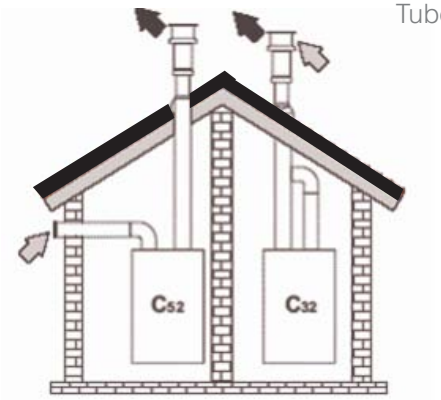

Tubos separados

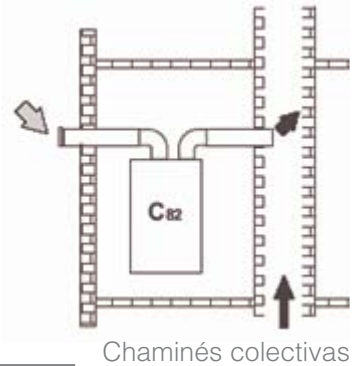

Chaminés colectivas

= Ar = fumos

Quando desejar ligar um MicroTop ESTANQUE a uma chaminé colectiva ou individual com tiragem natural, a dita chaminé deverá ser projectada por pessoal qualificado, de acordo com as normas vigentes, e ser adequada para aparelhos de câmara estanque com ventilador.

Em particular, as condutas e chaminés têm de:

- Ser estanques aos produtos de combustão, resistentes aos fumos e ao calor, e impermeáveis à condensação.

- Estar adequadamente distanciados ou isolados de qualquer material combustível.
- Estar ligados a um só aparelho por andar e não ter estrangulações.
- Estar ligados a um único tipo de aparelho (todos de tiragem forçada ou todos de tiragem natural).
- Não ter meios mecânicos de aspiração nas condutas principais.
- Estar em depressão, em toda a sua dimensão, em condições de funcionamento estacionário.
- Ter na base uma câmara de recolha de materiais sólidos ou eventuais condensações, com uma porta metálica de fecho estanque ao ar.

CAUDAIS MÁSSICOS DOS P.D.C E TEMPERATURAS FUMOS (UNE-EN 26 5.2.1.4.b)	GÁS	Modelos 11 L				11 L VI y VI Termost. Solar				Modelo 11 L ESTANQUE			
		Qn		Qm		Qn		Qm		Qn		Qm	
		g/s	°C	g/s	°C	g/s	°C	g/s	°C	g/s	°C	g/s	°C
	GN	14,2	185	13,7	135	14,5	195	16,3	145	13	200	15,6	140
	GLP	13,2	180	12	135	14	200	15,8	150	12,5	205	15	145

GÁS	Modelo 14 L VI				Modelo 14 L ESTANQUE				Modelos 15 L			
	Qn		Qm		Qn		Qm		Qn		Qm	
	g/s	°C	g/s	°C	g/s	°C	g/s	°C	g/s	°C	g/s	°C
GN	16,8	185	18,8	130	16,3	167	19,3	123	18	170	18,93	125
GLP	16,5	190	18,5	135	16,3	161	18	114	18,13	170	18,72	125

DISPOSITIVO DE CONTROLO DE EVACUAÇÃO DE GASES (TTB e Pressóstato)

- Em caso de avaria, utilize exclusivamente peças sobressalentes originais COINTRA já que, de outra forma, o funcionamento dos dispositivos TTB e Pressóstato pode ser incorrecto.

- A substituição dos dispositivos TTB e Pressóstato deve ser realizada por técnicos especialistas.

- Os modelos de instalação exclusiva no exterior, de tipo B11, não necessitam deste dispositivo.

MUITO IMPORTANTE

Não se esqueça de fazer, no local de localização do esquentador, a abertura de entrada de ar e, no seu caso, de saída de ar, conforme indica o Regulamento de Instalações de GÁS.

Para manter o Meio Ambiente limpo, lembre-se de que deve depositar as pilhas ou as baterias gastas nos contentores dispostos para a recolha destes produtos.

Recorde-se de que é terminantemente proibido realizar qualquer intervenção sobre os elementos selados ou lacrados, por afectar a segurança e funcionamento do aparelho. Estas funções são exclusivas do Serviço de Assistência Oficial da Cointra.

PT

DADOS TÉCNICOS	11 LITROS												
	MicroTop 11 T		MicroTop 11 B / MicroTop 11 CONFORT		MicroTop 11 G 11 G Inox		MicroTop 11 Termost. Solar	MicroTop 11 VI	MicroTop 11 ESTANQUE	MicroTop 11 VI Termost. Solar
CATEGORIA	II_{2H3+}		II_{2H3+}		II_{2H3+}		II_{2H3+}	II_{2H3+}	II_{2H3+}	II_{2H3+}
TIPO DE APARELHO	B_{11BS}	B_{11}	B_{11BS}	B_{11}	B_{11BS}	B_{11}	B_{11BS}	B_{22}/ B_{52}	C_{12}, C_{32}, C_{52} y C_{82}	B_{22}/ B_{52}
INSTALAÇÃO	Interior 11T	Exterior 11TX	Interior 11B 11 CONF	Exterior 11BX	Interior 11G	Exterior 11GX	Interior	Interior	Interior	Interior
LIGAÇÃO	Faiscador		Electronico por bateria		Electronico gener. hidraulico		Electronico por bateria	Ligação à rede	Ligação à rede	Ligação à rede
CONSUMO CALORÍFICO (kW)	11 21,9		10,9 21,7							
POTÊNCIA ÚTIL (kW) min max	9 19,1		8,9 18,9							
MARGEM DE CAUDAIS DE ÁGUA (l/min) (a)	2,5 - 10,9									
PRESSÃO DE ÁGUA MINIMA FUNCIONAMENTO (bar) (b)	0,1		0,1		0,15		0,1	0,1	0,1	0,1
PRESSÃO DE ÁGUA MÁXIMA FUNCIONAMENTO (bar) (b)	10									
CONSUMO GÁS (1013 mbar / 288 °K) (c) Butano G-30 Kg/h	0,9 1,7									
Propano G-31 m^3/h	0,4 0,9									
Gás Natural G-20 m^3/h	1,2 2,3									
PRESSÃO DE GÁS (mbar)										
À entrada do esquentador										
Butano G-30	28 - 30		28 - 30		28 - 30		28 - 30	28 - 30	28 - 30	28 - 30
Propano G-31	37		37		37		37	37	37	37
Natural G-20	20		20		20		20	20	20	20
No Queimador - Pmax.										
Butano G-30	28		27		27		27	27	27	27
Propano G-31	36,6		35		35		35	35	35	35
Natural G-20	17		16,8		16,8		16,8	16,8	16,8	16,8
No Queimador - Pmin.										
Butano G-30	7,4		6,7		6,7		6,7	6,7	6,7	6,7
Propano G-31	9,5		8,7		8,7		8,7	8,7	8,7	8,7
Natural G-20	4,7		4,2		4,2		4,2	4,2	4,2	4,2
CORRENTE ELÉCTR. (220V-50 Hz)	NÃO		NÃO		NÃO		NÃO	SIM	SIM	SIM
CERTIFICADO CE	99BP829							99CM913	99CM914	99CM913

(a) Partindo da temperatura de entrada de água fria a 15°C.
(b) É a pressão necessária para funcionar, à qual deve somar-se a que se necessite dependendo dos Ø, longitude e disposição das tubagens.
(c) Este consumo produz-se em condições de referência, para um rendimento de 84% sobre o PCI.
(d) Pressão máxima com água à temperatura de 75°C.

DADOS TÉCNICOS	14 LITROS		15 LITROS			
	MicroTop 14 VI	MicroTop 14 ESTANQUE	MicroTop 15 T	MicroTop 15 B	MicroTop 15 G 15 G Inox	MicroTop 15 Termost. Solar
CATEGORIA	II_{2H3P}	II_{2H3P}	II_{2H3P}	II_{2H3P}	II_{2H3P}	II_{2H3P}
TIPO DE APARELHO	B_{22}/ B_{52}	C_{12}, C_{32}, C_{52} y C_{82}	B_{11BS}	B_{11BS}	B_{11BS}	B_{11BS}
INSTALAÇÃO	Interior					
LIGAÇÃO	Ligação à rede	Ligação à rede	Faiscador	Electronico por bateria	Electronico gener. hidraulico	Electronico por bateria
CONSUMO CALORÍFICO (kW)	14,3 28,6		14,4 28,8	14,3 28,6		
POTÊNCIA ÚTIL (kW) min max	12,2 24,4		12,6 25,3			
MARGEM DE CAUDAIS DE ÁGUA (l/min) (a)	2,7 - 14,5				3 - 14,5	2,7 - 14,5
PRESSÃO DE ÁGUA MINIMA FUNCIONAMENTO (bar) (b)	0,1	0,1	0,1	0,1	0,35	0,1
PRESSÃO DE ÁGUA MÁXIMA FUNCIONAMENTO (bar) (b)	10					
CONSUMO GÁS (1013 mbar / 288 ºK) (c) Butano G-30 Kg/h	- -					
Propano G-31 m^3/h	0,6 1,2					
Gas Natural G-20 m^3/h	1,5 3					
PRESSÃO DE GÁS (mbar) À entrada do esquentador Butano G-30 Propano G-31 Natural G-20	- 37 20	- 37 20	- 37 20	- 37 20	- 37 20	- 37 20
No Queimador - Pot. máx. Butano G-30 Propano G-31 Natural G-20	- 28 15	- 28 15	- 28 15	- 28 15	- 28 15	- 28 15
No Queimador - Pot. min. Butano G-30 Propano G-31 Natural G-20	- 8,7 4,2	- 8,7 4,2	- 8,7 4,2	- 8,7 4,2	- 8,7 4,2	- 7 3,7
CORRENTE ELÉCTR. (220V-50 Hz)	SIM	SIM	NÃO	NÃO	NÃO	NÃO
CERTIFICADO CE	99CM911	99CM915	99BS874			

(a) (b) (c) (d) Ler página anterior.

CAUDAL DE AR NECESSÁRIO PARA A CORRECTA COMBUSTÃO (UNE-EN 26 5.2.1.1)

GÁS	Modelos 11 L Geral (m^3 / h)	Modelos 11 L VI, VI Termost. Solar e 11 L ESTANQUE (m^3 / h)	Modelos 14 L VI e 14 L ESTANCO (m^3 / h)	Modelos 15 L Geral (m^3 / h)
G-30	30,55	30,28	-	-
G-31	-	-	40,30	40,60
G-20	32,65	32,38	42,74	43,05

PREVENÇÕES

- Contra o calcário

Onde a água é dura, o calcário deposita-se nas paredes do recipiente que o contém, dificultando a transmissão de calor e produzindo ruídos no funcionamento. Para poupar energia e prolongar a vida do seu aparelho, convém tirar a água à temperatura de utilização, regulando-o com o comando do selector.

- Contra o gelo

Se o seu esquentador está instalado num lugar frio, a água pode congelar e danificá-lo. Para o evitar, perante uma geada eminente (por exemplo, durante a noite), faça o seguinte:

1 - Feche a válvula da água à entrada do esquentador.
2 - Abra a torneira de água quente mais baixa (por exemplo, no bidé).
3 - Afrouxe a tampa de purga do esquentador para que possa entrar ar no aparelho e saia a água pela torneira que abriu. A tampa de purga está situada na parte inferior do corpo de água. Chega-se facilmente a este sem tirar a cobertura.

CONSERVAÇÃO

Para limpeza da cobertura utilize um pano com água e detergente. Não utilize detergentes abrasivos, nem dissolventes. A elevada qualidade dos materiais empregues e o rigoroso controlo a que são submetidos os esquentadores durante a sua fabricação asseguram uma longa vida do produto com total satisfação do utilizador.

É conveniente, para prolongar a vida do seu esquentador, fazer a revisão e limpá-lo uma vez por ano. Para este trabalho deve contactar o Serviço de Assistência Técnica Oficial da Cointra (pág. 43).

ADAPTAÇÃO AOS DIVERSOS GASES

Nota Importante

A adaptação dos esquentadores COINTRA a um gás diferente para o qual foi preparado de fábrica deve ser feita por um técnico competente autorizado, utilizando peças originais COINTRA e em conformidade com os regulamentos em vigor no pais em que o aparelho é instalado.

O Serviço de Assistência Técnica da COINTRA dispõe de jogos de transformação que contêm as peças necessárias para qualquer operação de transformação que seja preciso fazer, se o aparelho estiver desenhado para tal.

COINTRA declina toda a responsabilidade sobre os esquentadores que tenham sido manipulados de forma fraudulenta.

MicroTop T - Os passos a seguir são: Ver Figura 11 (Pag. 42)

1 - Desmontar o tubo piloto desaparafusando o parafuso (1) (Figura A)
2 - Mudar o tubo piloto (2) (Figura A)
3 - Mudar a Tampa Frontal (Figura B)
4 - Desmontar as baterias do queimador (Figura C)
5 - Montar os injectores adequados para o gás que se vai utilizar (Figura D)
6 - Mudar a válvula de gás (Figura E)
7 - Montar novamente as baterias do queimador.
8 - Montar de novo o tubo piloto.
9 - Fazer a prova de estanqueidade do circuito de gás.
10 - Selar e lacrar os orgãos necessários.
11 - Colocar a placa auto-adesiva do novo gás.

MicroTop CONFORT, B, G, VI e ESTANQUE - Os passos a seguir são: Ver Figura 11 (Pag. 42)

1 - Mudar a Tampa Frontal (Figura B)
2 - Desmontar a câmara estanque (MicroTop ESTANQUE)
3 - Desmontar as baterias do queimador (Figura C)
4 - Montar os injectores adequados para o gás que se vai utilizar (Figura D - Pág. 19).
5 - Mudar a válvula de gás (Figura E - Pág. 19).
6 - Montar novamente as baterias do queimador.
7 - Fazer a prova de estanqueidade do circuito de gás.
8 - Montar novamente a câmara estanque (MicroTop ESTANQUE)
9 - Selar e lacrar os orgãos necessários.
10 - Colocar a placa auto-adesiva do novo gás.

MicroTop Termost. Solar e VI termost. Solar - Os passos a seguir são: Ver Figura 11 (Pag. 42)

1 - Mudar a Tampa Frontal (Figura B)
2 - Desmontar as baterias do queimador (Figura C)
3 - Montar os injectores adequados para o gás que se vai utilizar (Figura D)
4 - Colocar a nova válvula modulante diferencial (Figura F)
5 - Montar novamente as baterias do queimador.
6 - Para transformar um aparelho de g.l.p para g.n. desmontar a parte superior do módulo electrónico e colocar um Jumper (Figura G)
Para transformar um aparelho de g.n. para g. l. p., desmontar a parte superior do módulo electrónico e colocar um Jumper (Figura G)
7 - Fazer a prova de estanqueidade do circuito de gás.
8 - Selar e lacrar os orgãos necessários.
9 - Colocar a placa auto-adesiva do novo gás.

ADAPTAÇÃO DOS APARELHOS PARA DIFERENTES GASES

Fig. 11

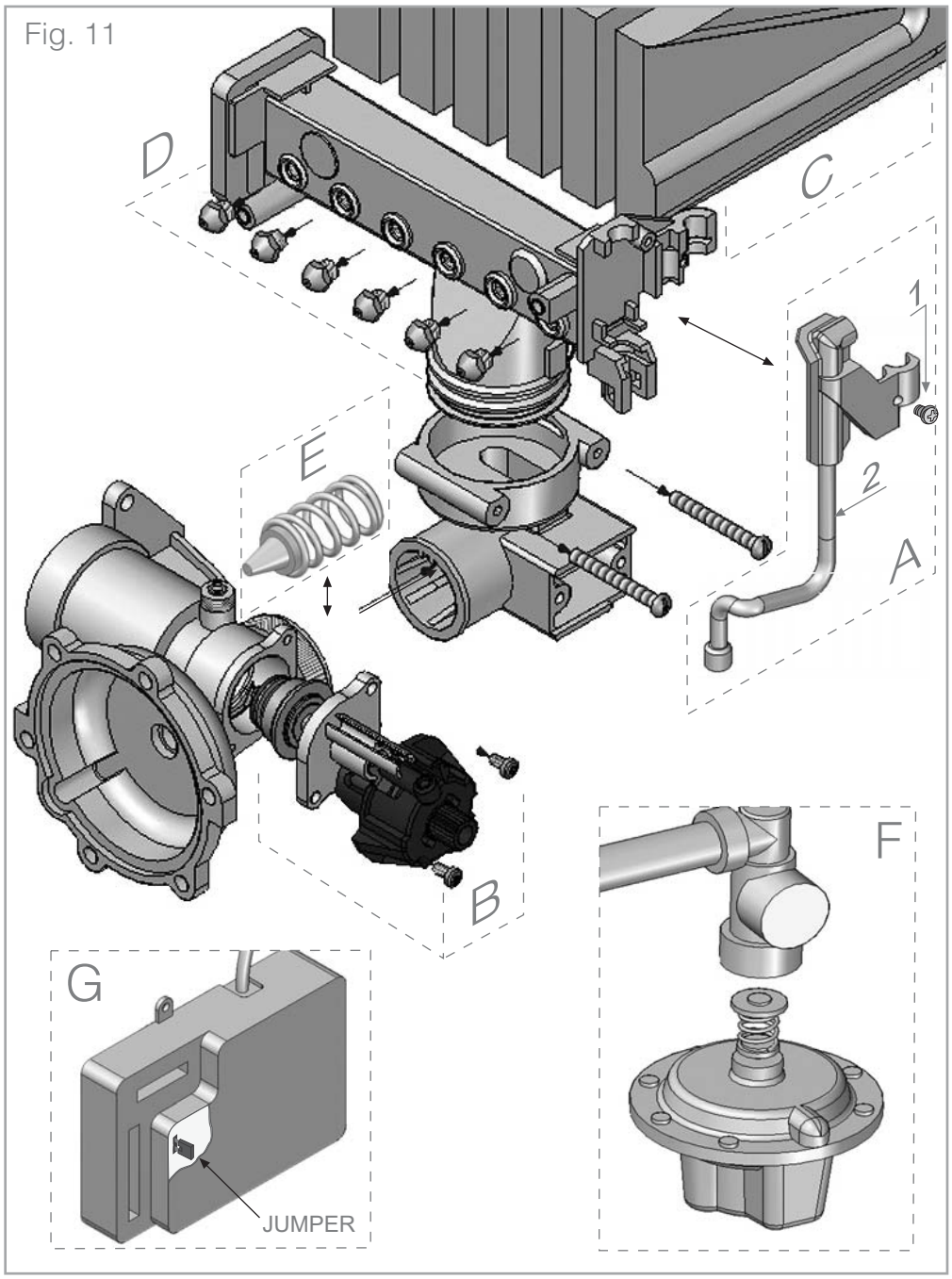

SERVIÇO DE ASSISTÊNCIA TÉCNICA DO FABRICANTE

Una vasta rede de postos moveis de assistència técnica, com cobertura a nivel nacional.
LINHA AZUL DO CENTRO DE ATENDIMENTO DISPONIVEL 24 HORAS, DURANTE TODO O ANO ☎ 808 202 774 de telemovel marque: PORTO: 227 863 050 e LISBOA: 210 537 240.

GARANTIA COMERCIAL DO PRODUTO

GARANTE: COINTRA, S.A., com sede social em Av. Itália, 2 (Edificio Ferroli) - 28820 Coslada (Madrid).

PRODUTO: Esta garantia é aplicável aos produtos contidos no presente manual

GARANTIA

COINTRA, S.A. garante os aparelhos que fornece de acordo com a Lei 23/2003 de garantia na venda de Bens de Consumo por um período de dois anos contra as faltas de conformidade manifestadas desde a entrega do produto. Excepto prova em contrário, presumir-se-á que as faltas de conformidade manifestadas passados seis meses a partir da entrega não existiam quando o bem foi entregue.
A garantia das peças sobressalentes será de dois anos a partir da data de entrega do aparelho. Com a excepção do permutador de calor (radiador) que terá uma duração de tres anos.
A dita garantia é válida exclusivamente para os aparelhos vendidos e instalados em território espanhol e português.

ALCANCE DA GARANTIA

Salvo prova em contrário, entender-se-á que os bens estão conformes e aptos para a finalidade para a qual se adquiriram, sempre que se leve a cabo sob as seguintes condições:

- O aparelho com garantia deverá corresponder aos destinados para Espanha e Portugal e deverá ser instalado em Espanha e/ou Portugal.
- Os sobressalentes serão os determinados pelo nosso Serviço Técnico e para aparelhos originais da Cointra.
- A garantia é válida sempre que se realizem as operações normais de manutenção descritas nas instruções técnicas fornecidas com os equipamentos.
- O consumidor deverá informar a Cointra da falta de conformidade do bem num prazo inferior a dois meses desde que teve conhecimento da mesma.

A GARANTIA NÃO COBRE AS INCIDÊNCIAS PRODUZIDAS POR:

- A alimentação eléctrica de equipamentos com grupos electrógenos ou qualquer outro sistema que não seja uma rede eléctrica estável e de suficiente capacidade.
- Os produtos cuja reparação não tenha sido realizada pelo Serviço Técnico da Cointra e/ou pessoal autorizado da Cointra.
- Corrosões, deformações, etc. produzidas por uma armazenagem inadequada.
- Manipulação do produto por pessoal alheio à Cointra durante o período de garantia.
- Montagem não de acordo com as instruções que se fornecem nos equipamentos.
- Instalação do equipamento que não respeite as Leis e Regulamentos em vigor.
- Defeitos nas instalações eléctrica, hidráulica e de gás ou por insuficiência de caudal.
- Anomalias causadas pelo incorrecto tratamento da água de alimentação ao equipamento, corrosões causadas pela agressividade da mesma, tratamentos desincrustantes mal realizados, etc.
- Anomalias causadas por agentes atmosféricos (gelos, raios, inundações, etc.), bem como por correntes erráticas.
- Por manutenção inadequada, descuido ou mau uso.

O material substituído durante a garantia será propiedade de COINTRA GODESIA.

NOTA: É imprescindível o preenchimento da totalidade dos dados apresentados no Certificado de Garantia. A validação de garantia deverá ser realizada, de forma imediata, indicando nela a sua data, enviando-a em seguida para COINTRA GODESIA.

Todos os nossos Serviços Técnicos OFICIAIS dispõem da correspondente certificacção por parte da Cointra. Exija esta certificação em qualquier intervenção.

As eventuais reclamações devem ser efectuadas perante o organismo competente nesta matéria.